MILITARY MINIATURES SERIES

BMR-1
EARLY TYPE WITH KMT-5M

37034

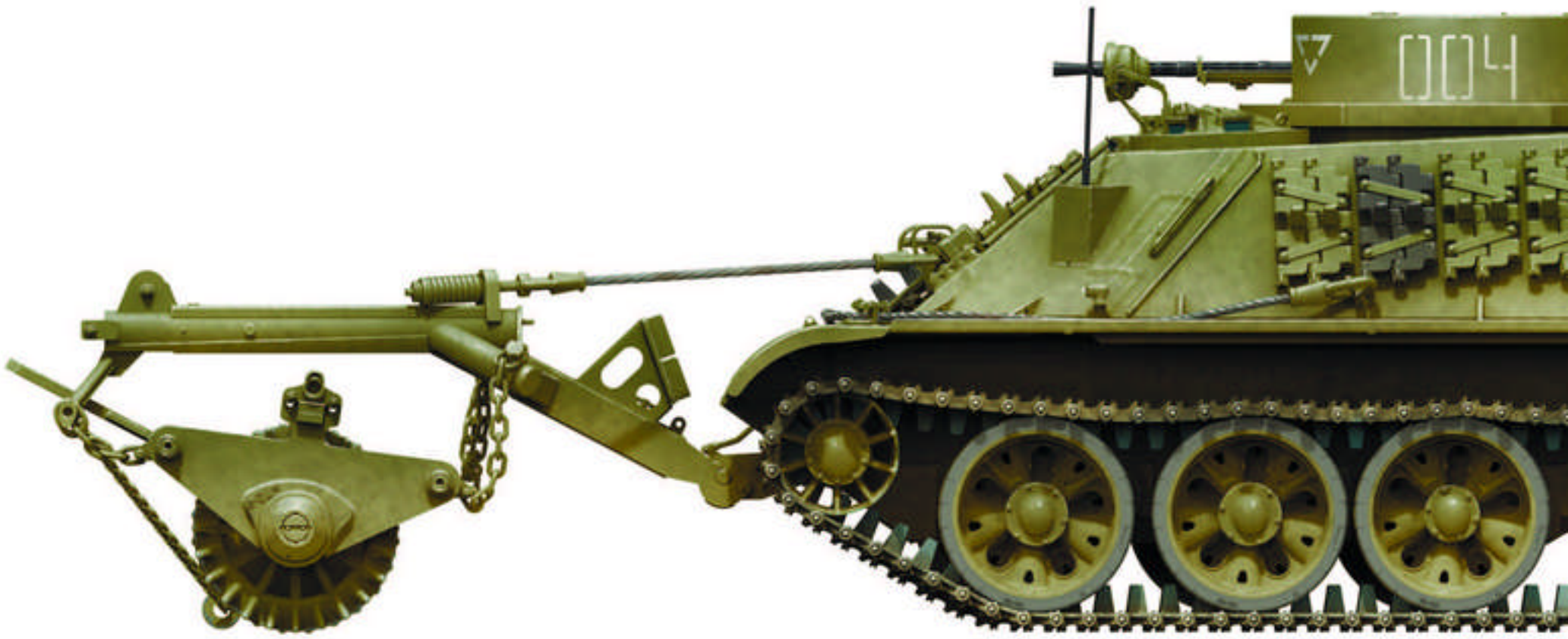

GENERAL INSTRUCTION

- HIGHLY DETAILED MODEL
- ALL HATCHES CAN BE POSED OPEN OR CLOSED
- WORKABLE RMSh TRACKS
- METAL CHAINS INCLUDED
- PHOTO-ETCHED PARTS INCLUDED
- CLEAR PARTS INCLUDED
- DECALS SHEET FOR 5 VARIANTS

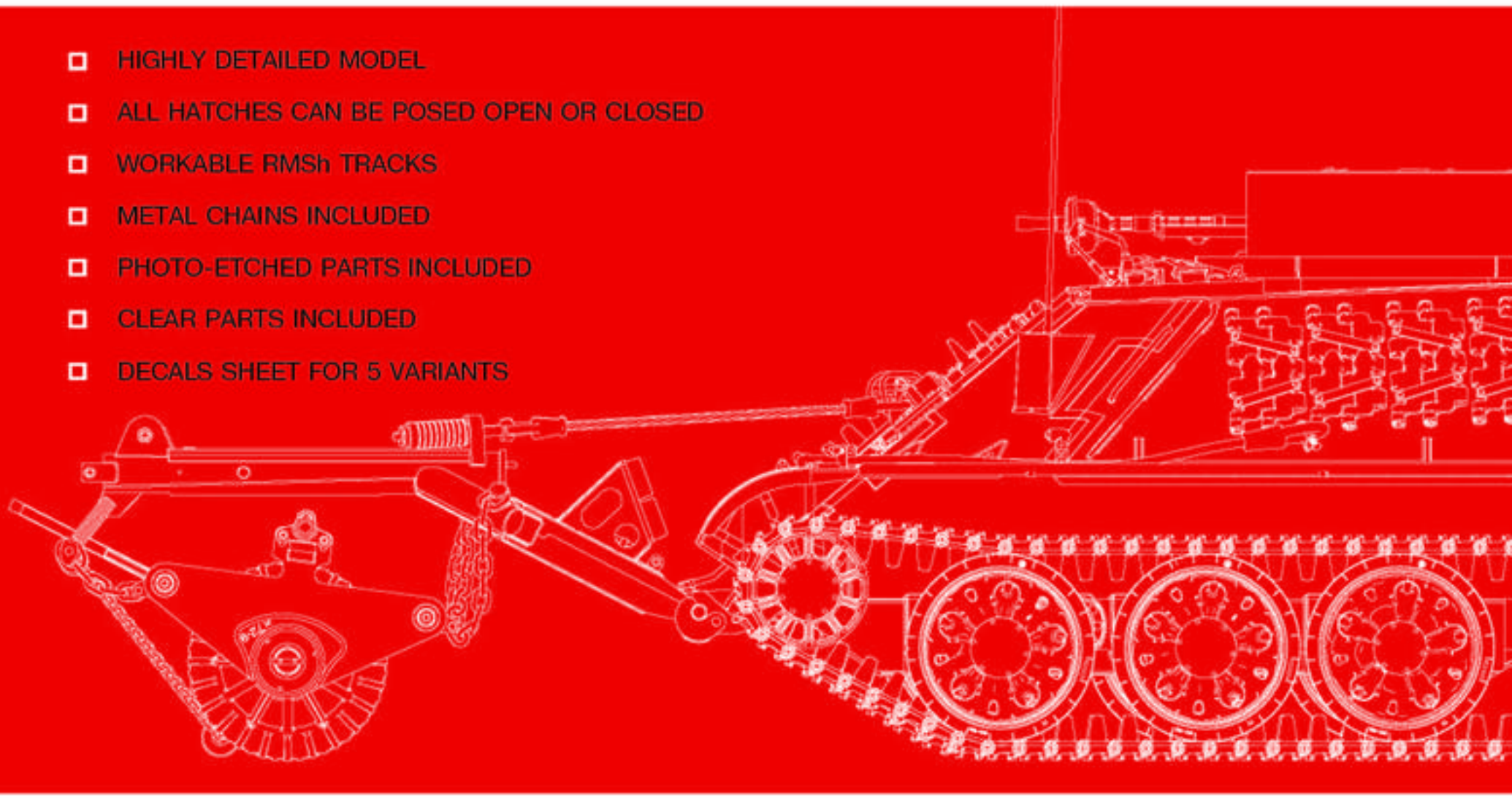

MiniArt

MiniArt

BMR-1 EARLY TYPE WITH KMT-5M

SCALE 1:35

PAINTING GUIDE
ОКРАСКА

Soviet Army, Afghanistan, early 80's.
Советская Армия.
Афганистан, начало 80-х годов.

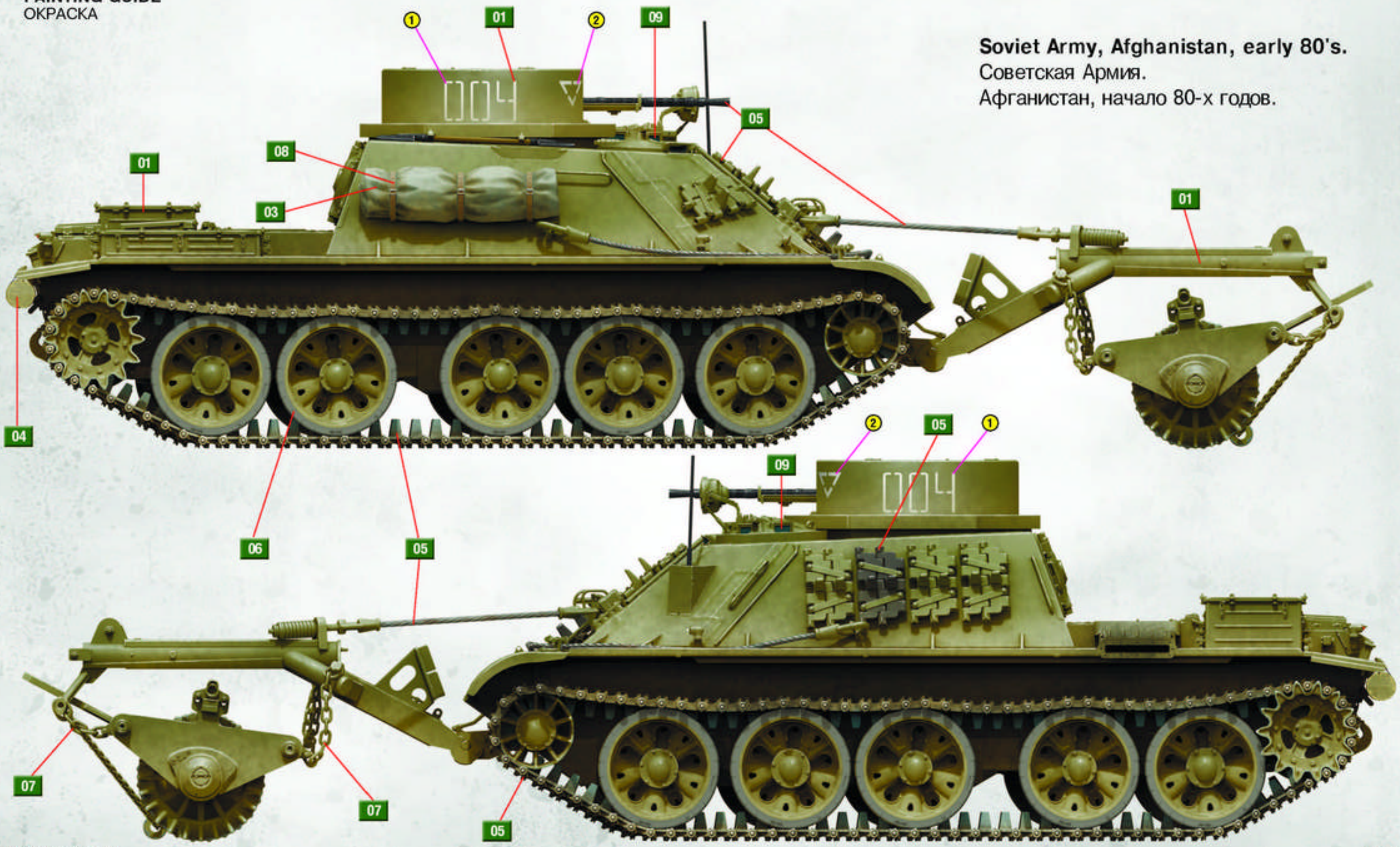

MiniArt 37034

Booth

MiniArt

BMR-1 EARLY TYPE WITH KMT-5M

SCALE 1:35

PAINTING GUIDE
ОКРАСКА

Soviet Army, Afghanistan, early 80's.
Советская Армия.
Афганистан, начало 80-х годов.

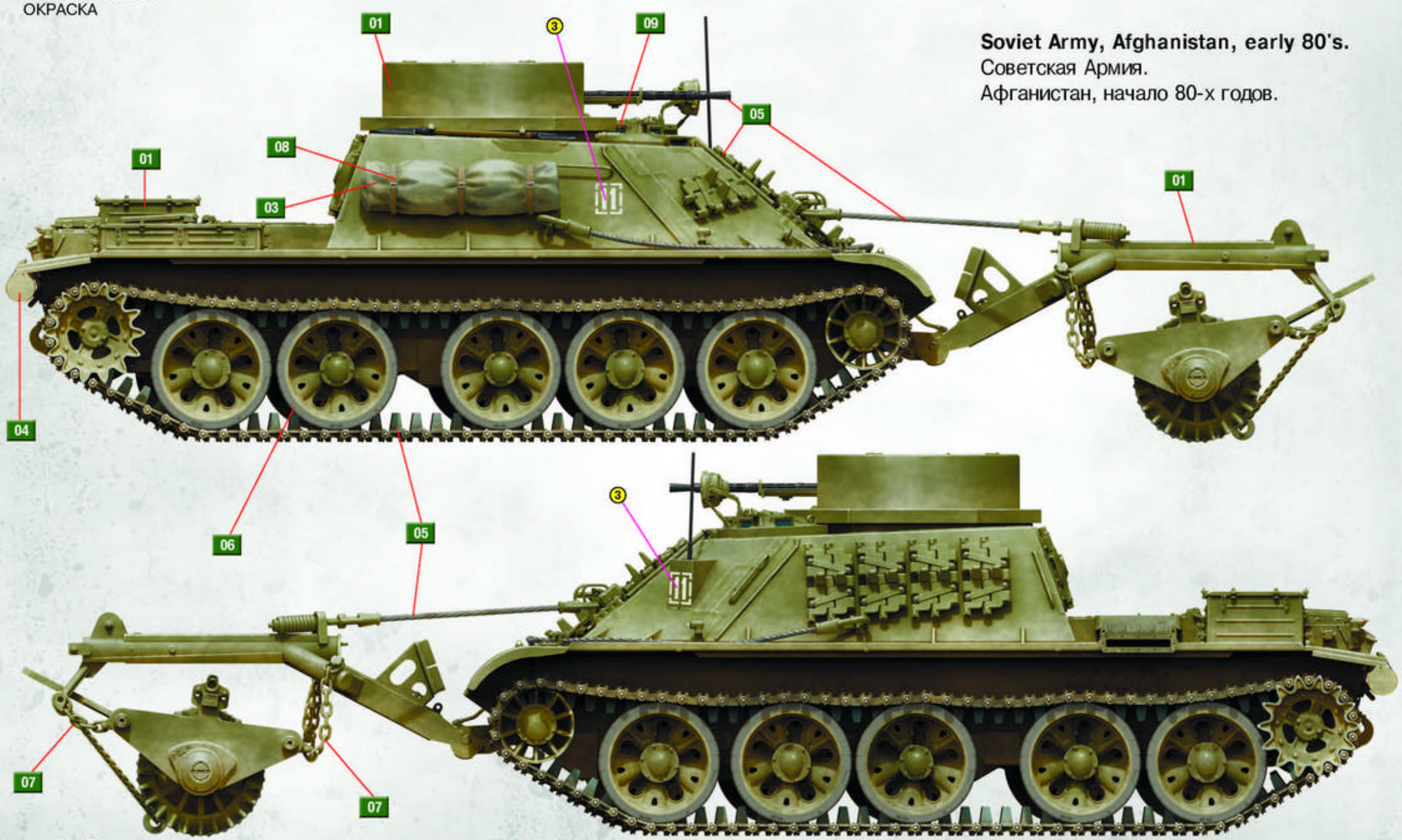

MiniArt 37034

Booth

MiniArt

BMR-1 EARLY TYPE WITH KMT-5M

SCALE 1:35

PAINTING GUIDE
ОКРАСКА

Soviet Army, Afghanistan, early 80's.
Советская Армия.
Афганистан, начало 80-х годов.

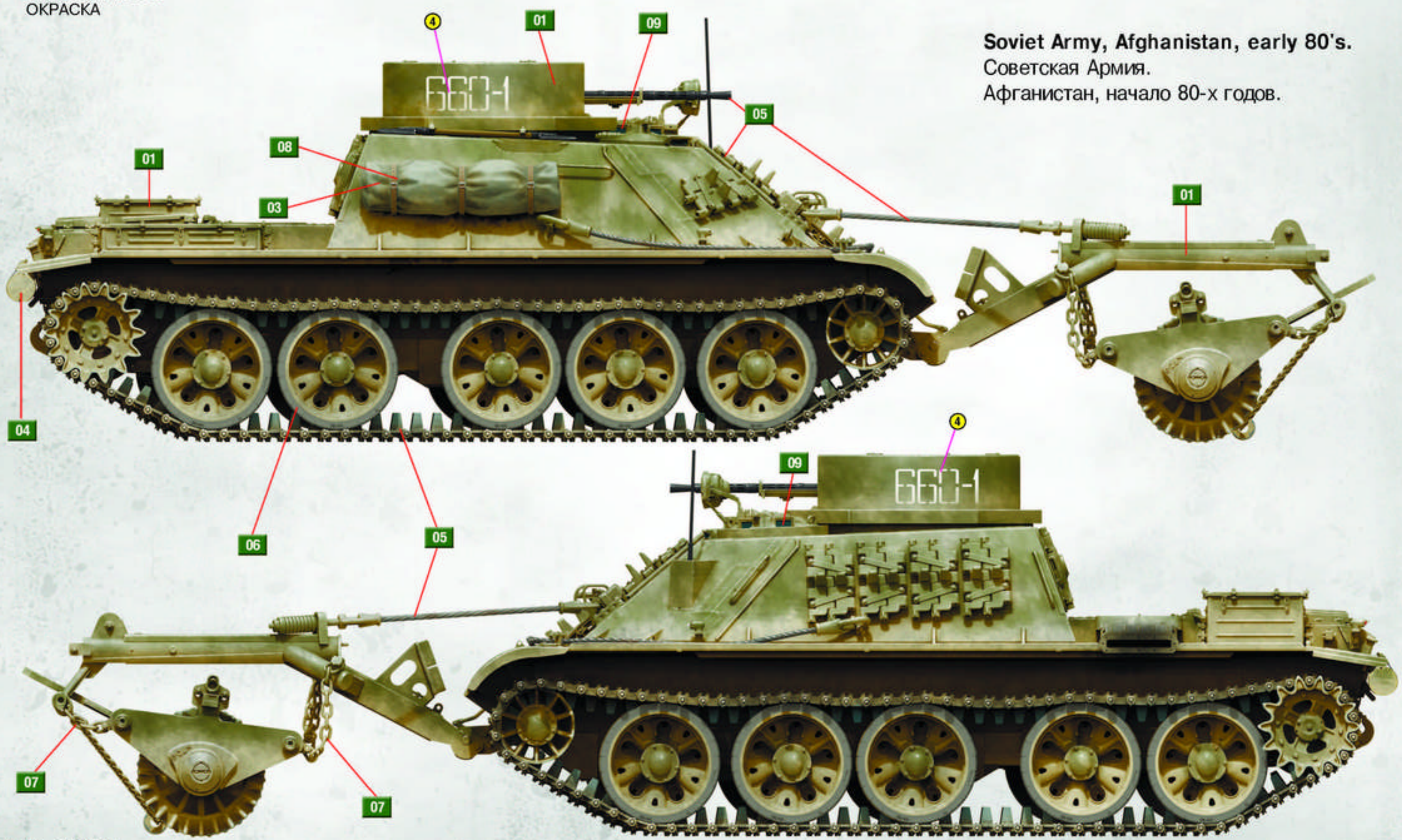

MiniArt 37034

Booth

ATTENTION
Ne pas utiliser de colle ou de peinture a proximité d'une flamme nue, et aérer la pièce de temps en temps.
Pour retirer les pièces hors du cadre, utiliser des ciseaux spéciaux pour maquette le plastique en excès avec un cutter ou une lime.
Voir la fin de cette colonne pour la signification des symboles.
Après l'assemblage peut rester des pièces inutilisées.

ZUR BEACHTUNG
Kleber und Farbe nicht nahe von offenem Feuer verwenden und das Fenster von Zeit zu Zeit zur Belüftung öffnen.
Zum Abschneiden der Teile vom Verbundstück eine Modellierschere verwenden und die überstehenden Plastikteile mit einem Messer oder einer Feile beseitigen.
Die Bedeutung der Symbole finden Sie unten in dieser
Nach dem Zusammenbau des Models, können einzelne Teile übrig bleiben

УВАГА
При використанні клею та фарб всі роботи проводити подалі від джерел вогню у приміщенні, що добре провітрюється.
Деталі відкремлювати від літників ножем або іншим ріжучим інструментом. Зачистити облой і місця зрізу за допомогою надфілю та наждачного паперу. Будування моделі виконувати згідно зі схемою. Для зручності побудови кожна деталь позначена номером.
Після складання можуть залишитися невикористані деталі.

ATTENZIONE
Non usare colla a vernice vicino a fiamme esposte. e aprire le finestre di tanto in tanto per cambiare l'aria. Quando si staccano parti del carrello, usare forbici da modellismo e eliminare la plastica in eccesso con un coltello o una lima. Vedere in fondo a questa colonna per il signifi.
Dopo l'assemblaggio possono rimanere parti inubilizzate.

ВНИМАНИЕ
При использовании клея и красок все работы производить в проветриваемом помещении вдали от источников огня.
Детали отделять от литников ножом или другим режущим инструментом. Зачистить облой и места среза при помощи надфиля и наждачной бумаги. Сборку моделей производить согласно схеме сборки.
Для удобства сборки каждая деталь обозначенна номером.
После сборки набора могут остаться неиспользованные детали.

CAUTION
When you use glue or paint, do not use near open flame, and use in well ventilated room. When you take parts off from the runner frame, use modeling scissors or cutter.
See the bottom of this column for the meaning of symbols.
Extra details can remain after assembling of the kit.

PARTS/ДЕТАЛИ

A

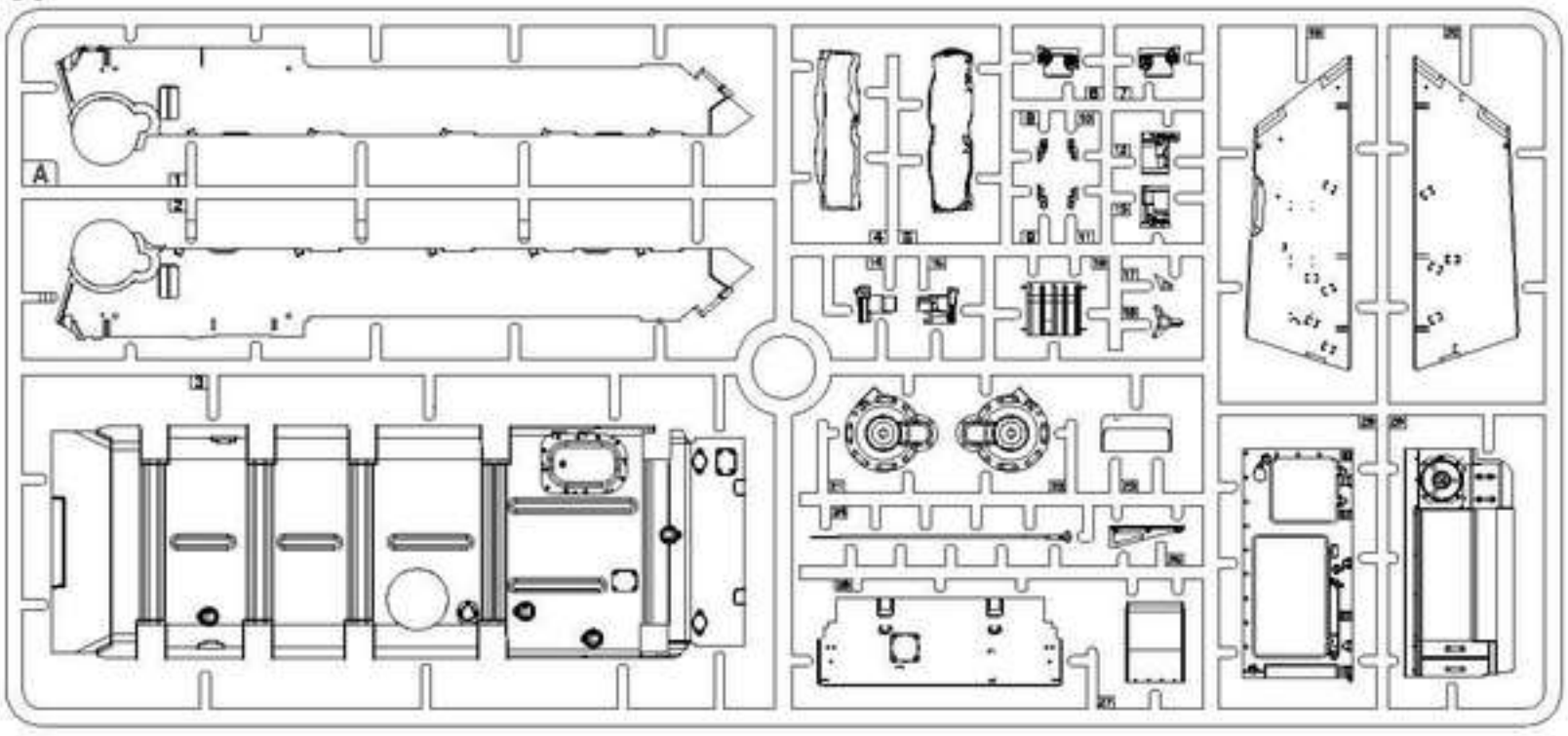

Agx2

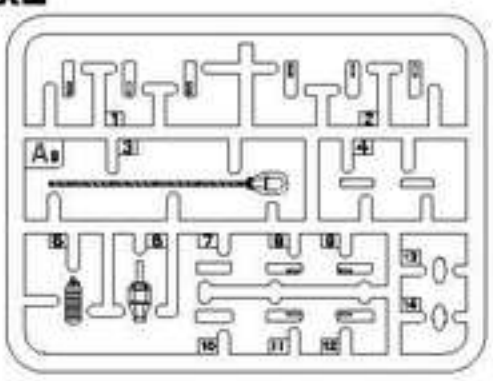

Acx4

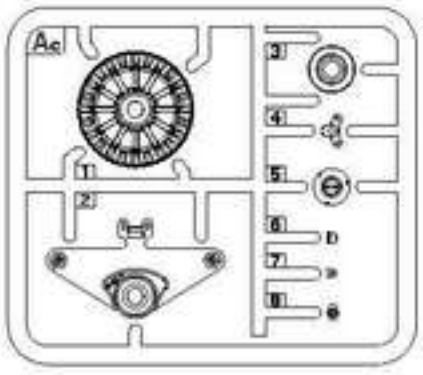

Bd

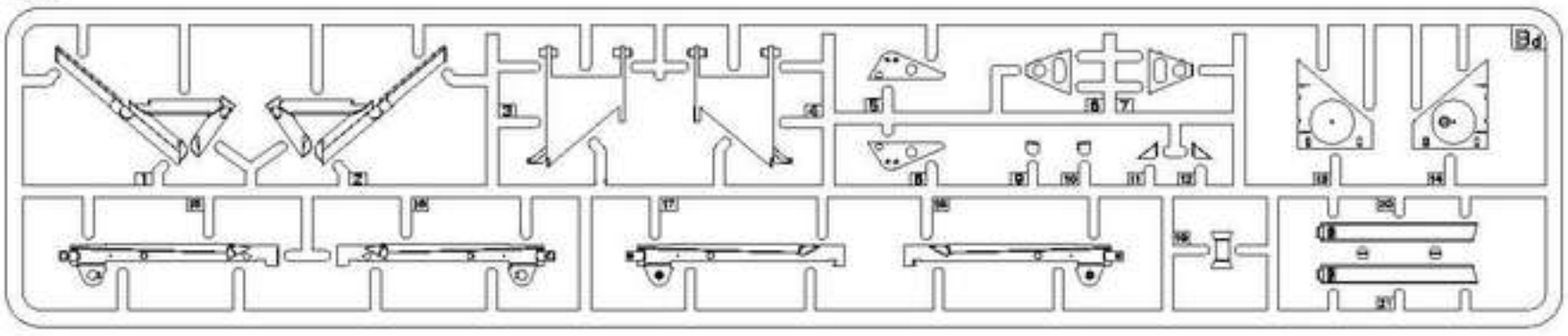

Ahx2

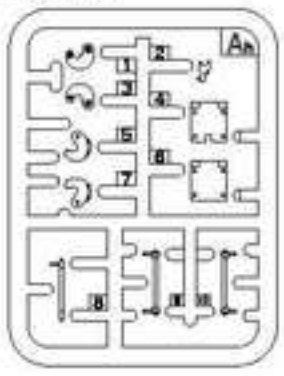

Gb

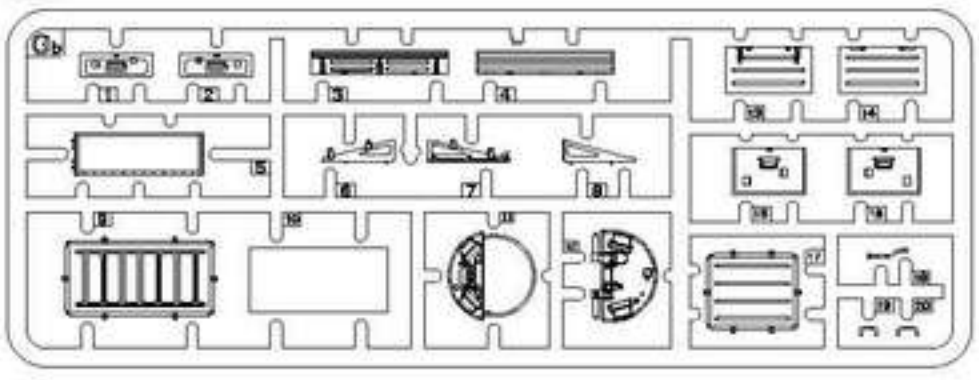

Big chain

Small chain

Decal/Деколь

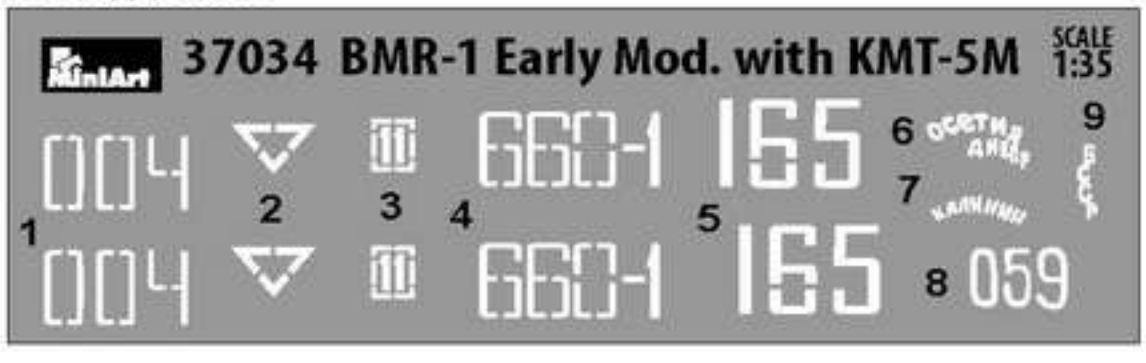

Ea

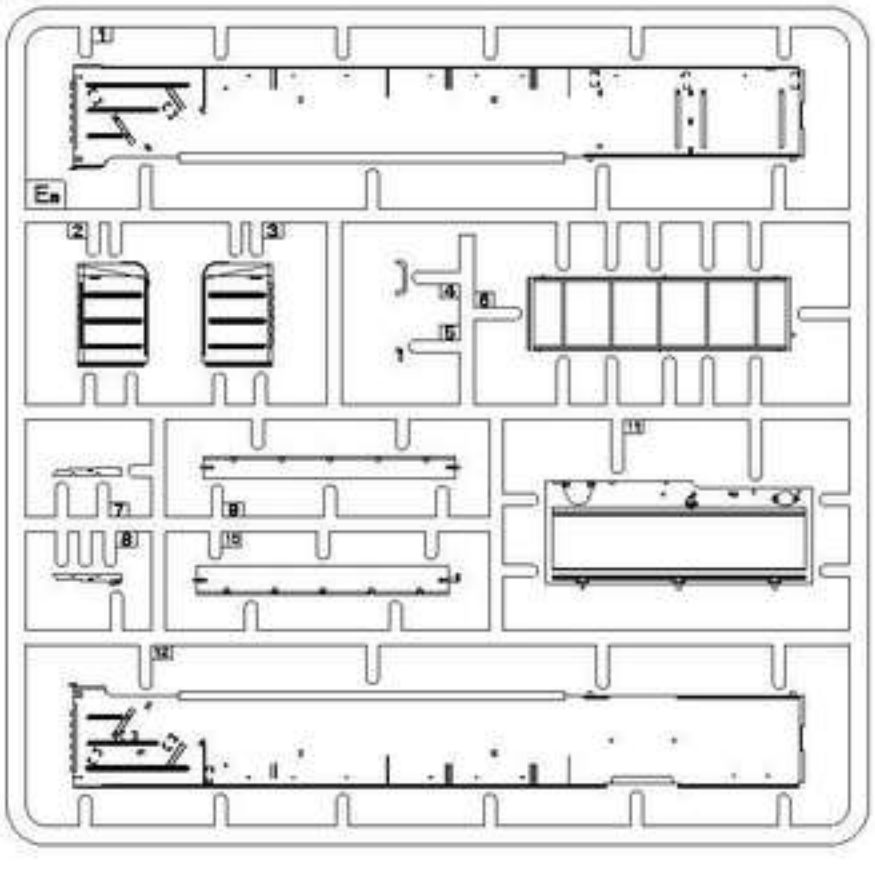

Fex2 (Clear parts)

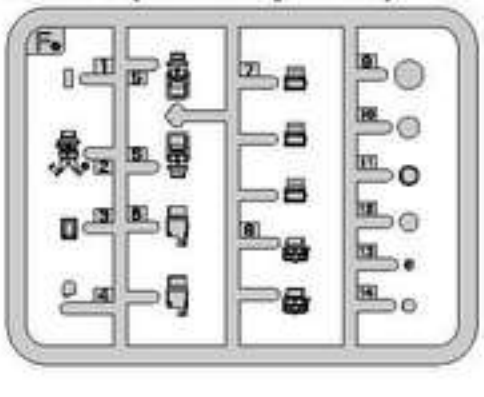

Photo-etched parts
Детали фототравления PE

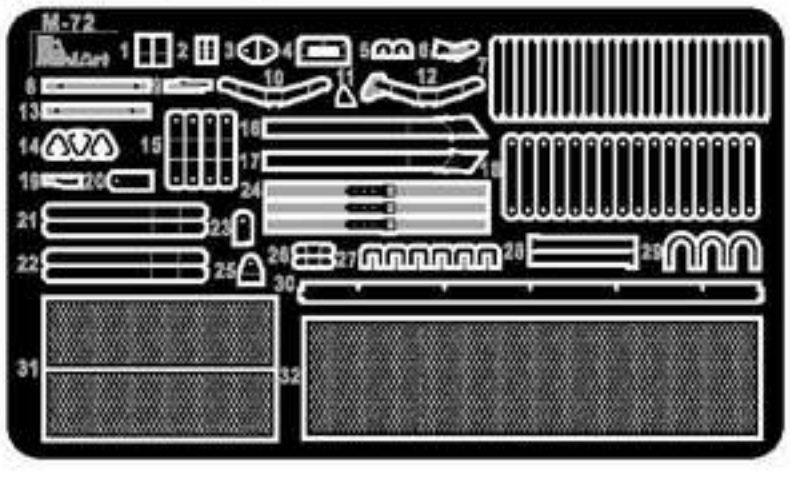

MAKE 2pcs
2 TEILE FERTIGEN
EFFECTUER 2 PIECES
FARE DUE PEZZI
TEE 2 KPL
GÖR 2 ST
ПОВТОРИТЬ ДВА РАЗА
КІЛЬКІСТЬ РАЗІВ

DO NOT CEMENT
NICHT KLEBEN
NE PAS COLLER
NON INCOLLARE
ÄLIMAA
LIMMAEJ
НЕ ИСПОЛЬЗОВАТЬ КЛЕЙ
НЕ КЛЕЇТИ

OPTIONAL
NACH BEUEBEN
FACULTATIF
FACOLTATIVO
VALINNAINVARAINEN
VALSAR
ВАРИАНТЫ
ВАРІАНТІ

OPEN HOLE
OFFNEN
FAIRE UN TROU
FORO APERTO
AVAA REIKA
ÖPPNA HÅLET
СДЕЛАТЬ ОТВЕРСТИЕ
ЗРОБИТИ ОТВІР

REMOVE
ENTFERNEN
RETIRER
SEPARARE
POISTA
AVLÄGSNA
ОТРЕЗАТЬ
ВІДРІЗАТИ

BEND
BITTE BIEGEN
PLIER S'IL VOUS PLAIT
PIEGARE
TAITA
BOCKA
ВЫГНУТЬ
ВИГНУТИ

SCRATCHBUILD
AM MEISTEN ZU MACHEN
FAIRE LE PLUS
RENDITI
TEE ITSE
GÖR DIG SJÄLV
СДЕЛАТЬ САМОМУ
ЗРОБИТИ САМОМУ

PARTS/ДЕТАЛИ

D

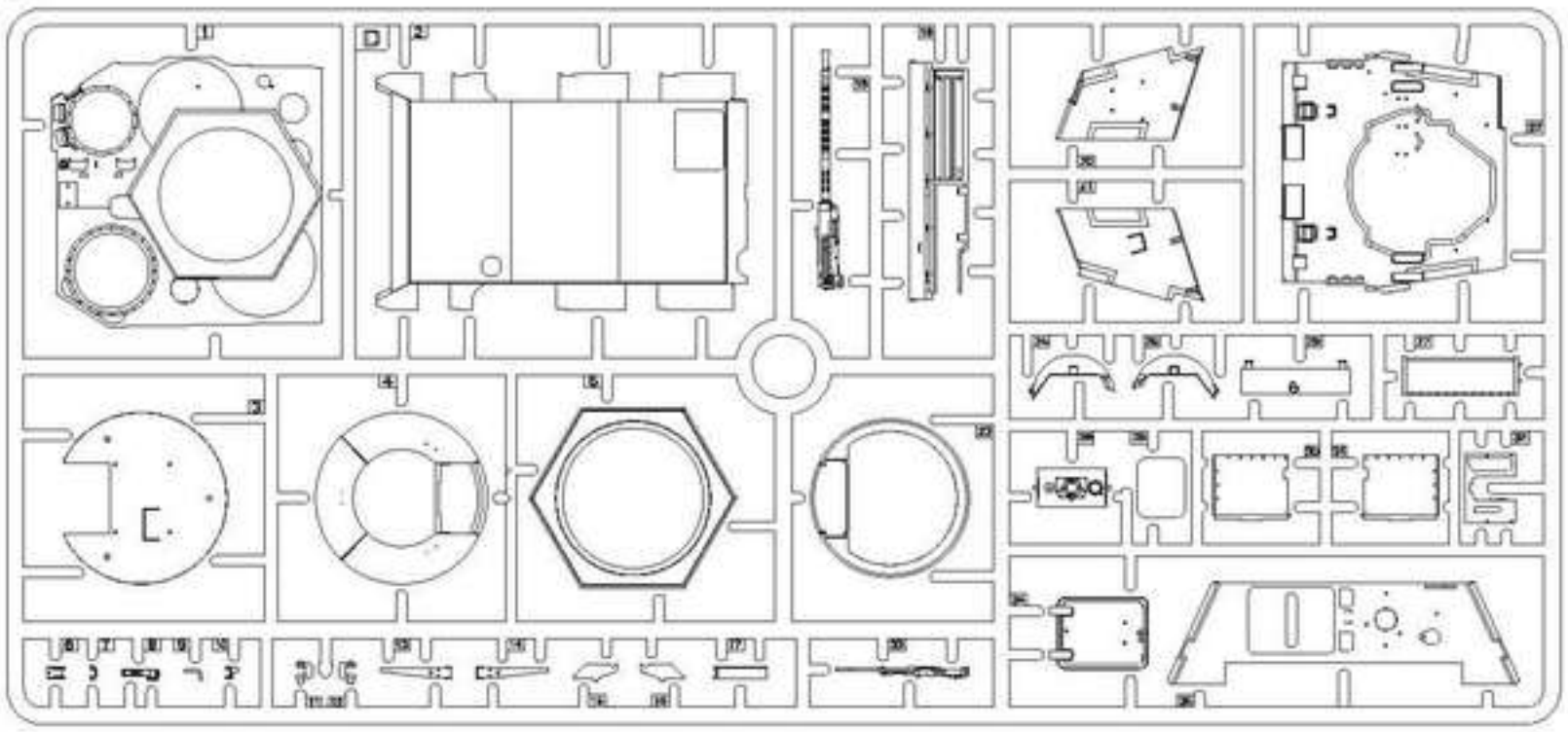

Fg

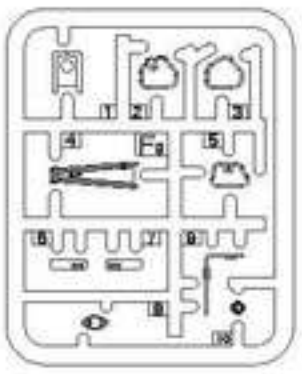

Fdx2

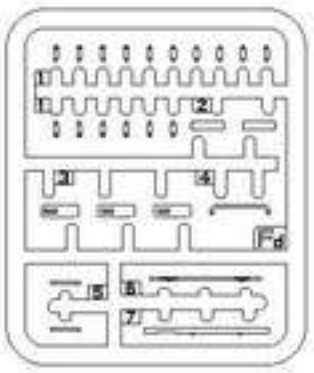

Jc

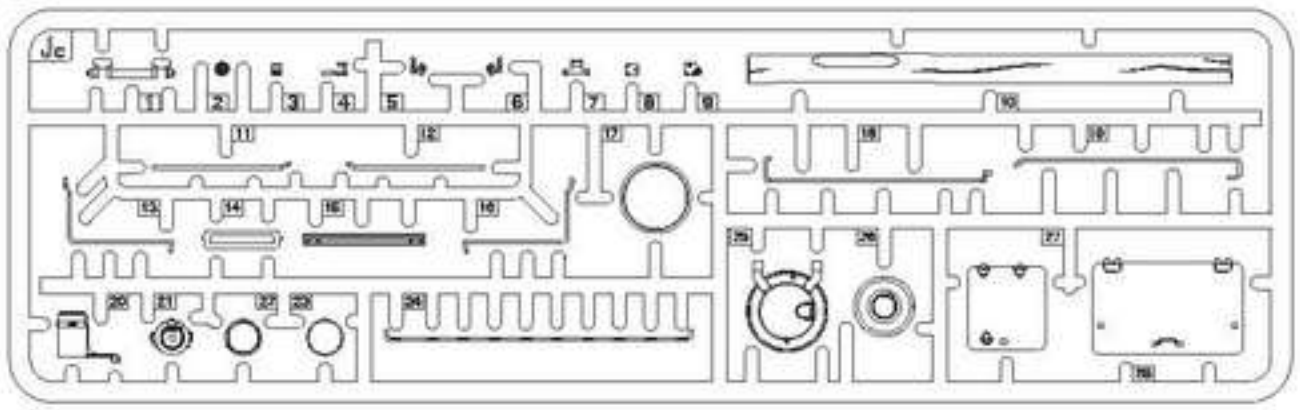

Kdx2

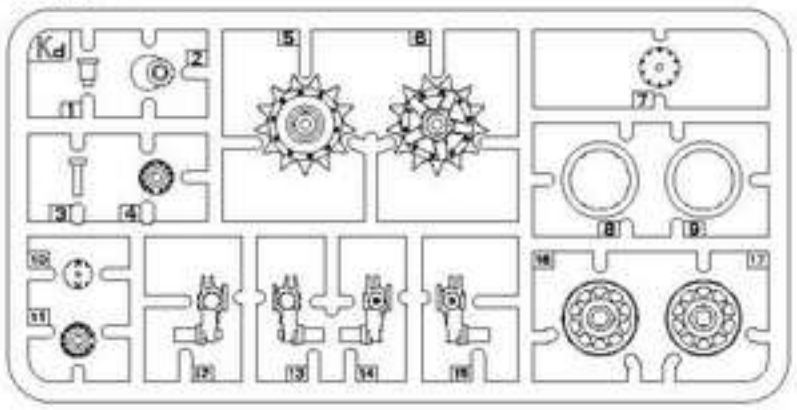

Fx2

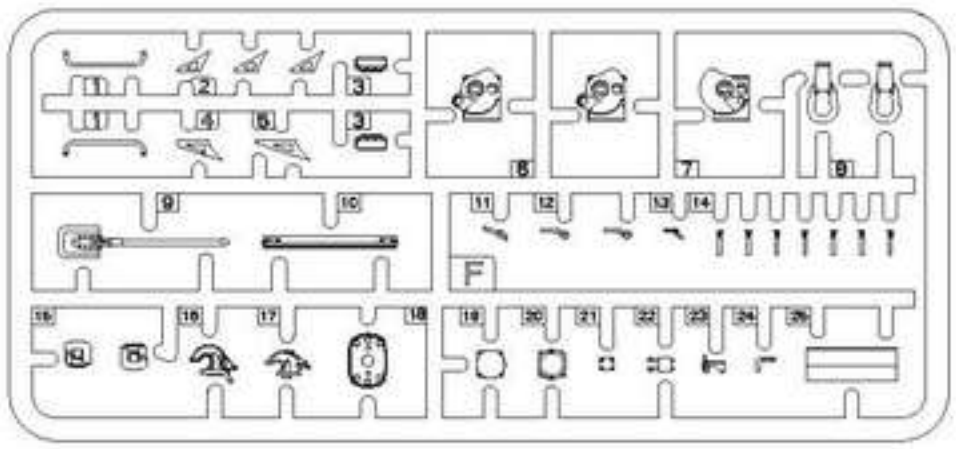

Ajx4

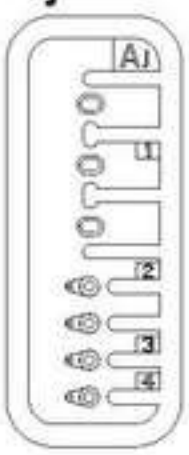

Ffx2

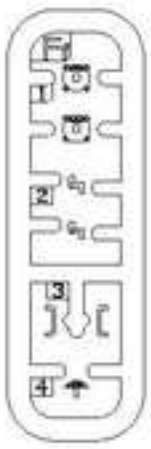

Db

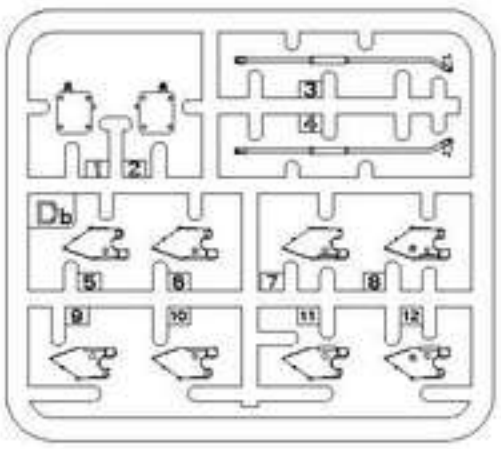

Yx17

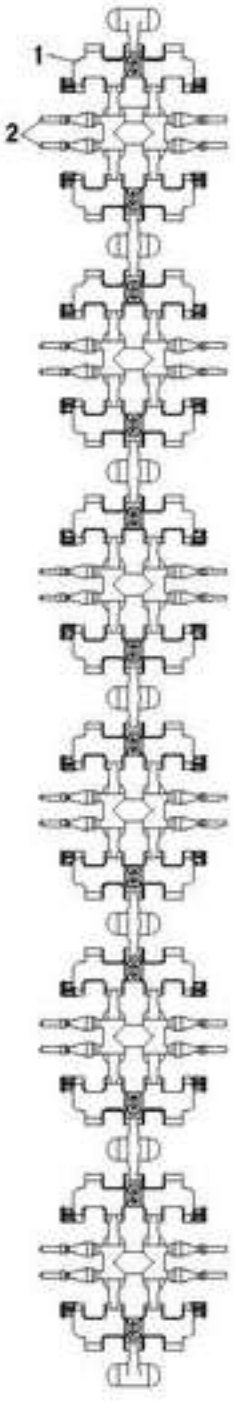

Tcx3

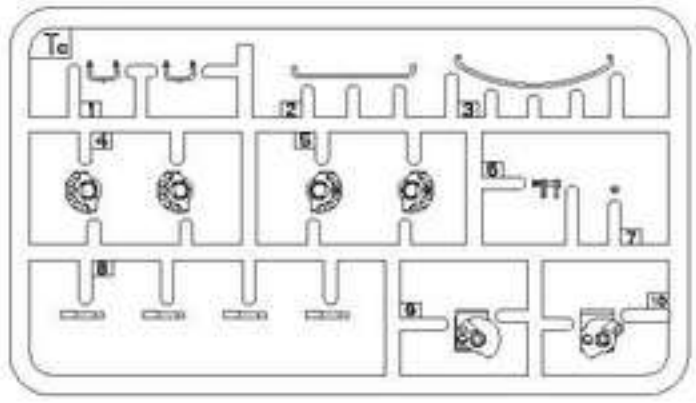

Hox4

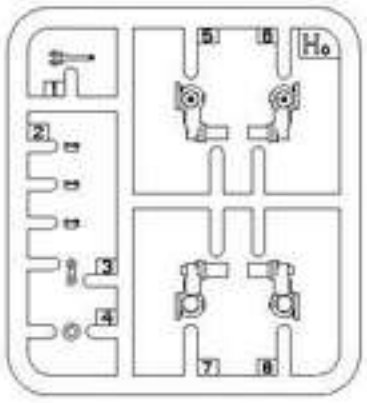

Hdx3

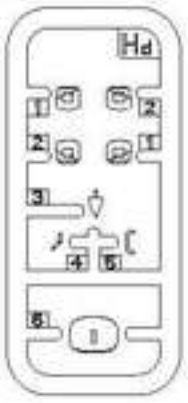

Tax2

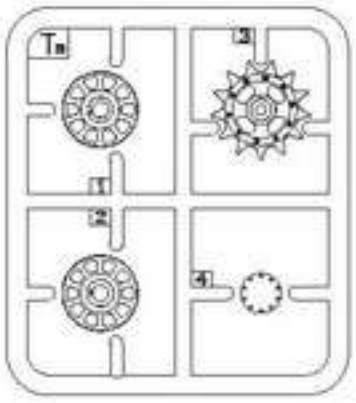

Wjx6

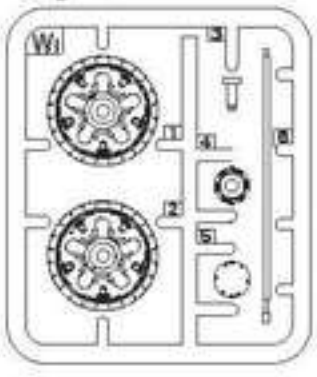

Hmx4

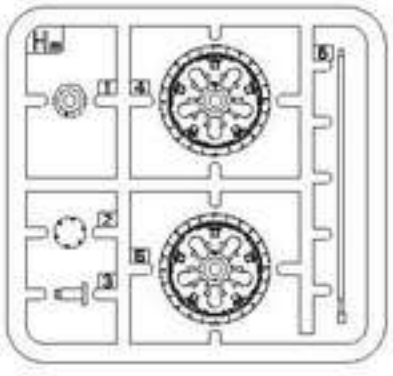

Wbx2

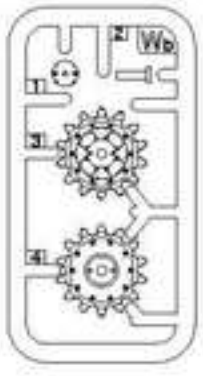

Bax2

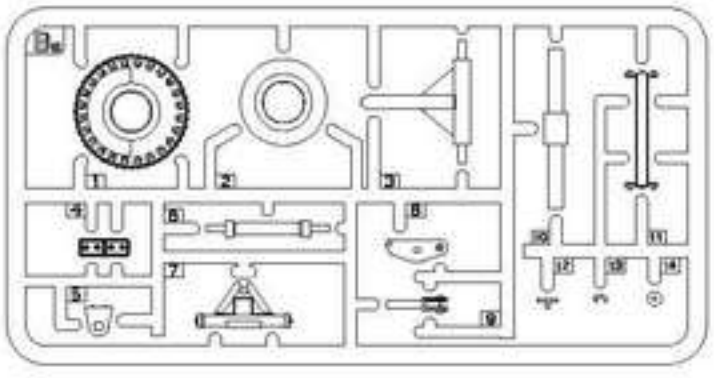

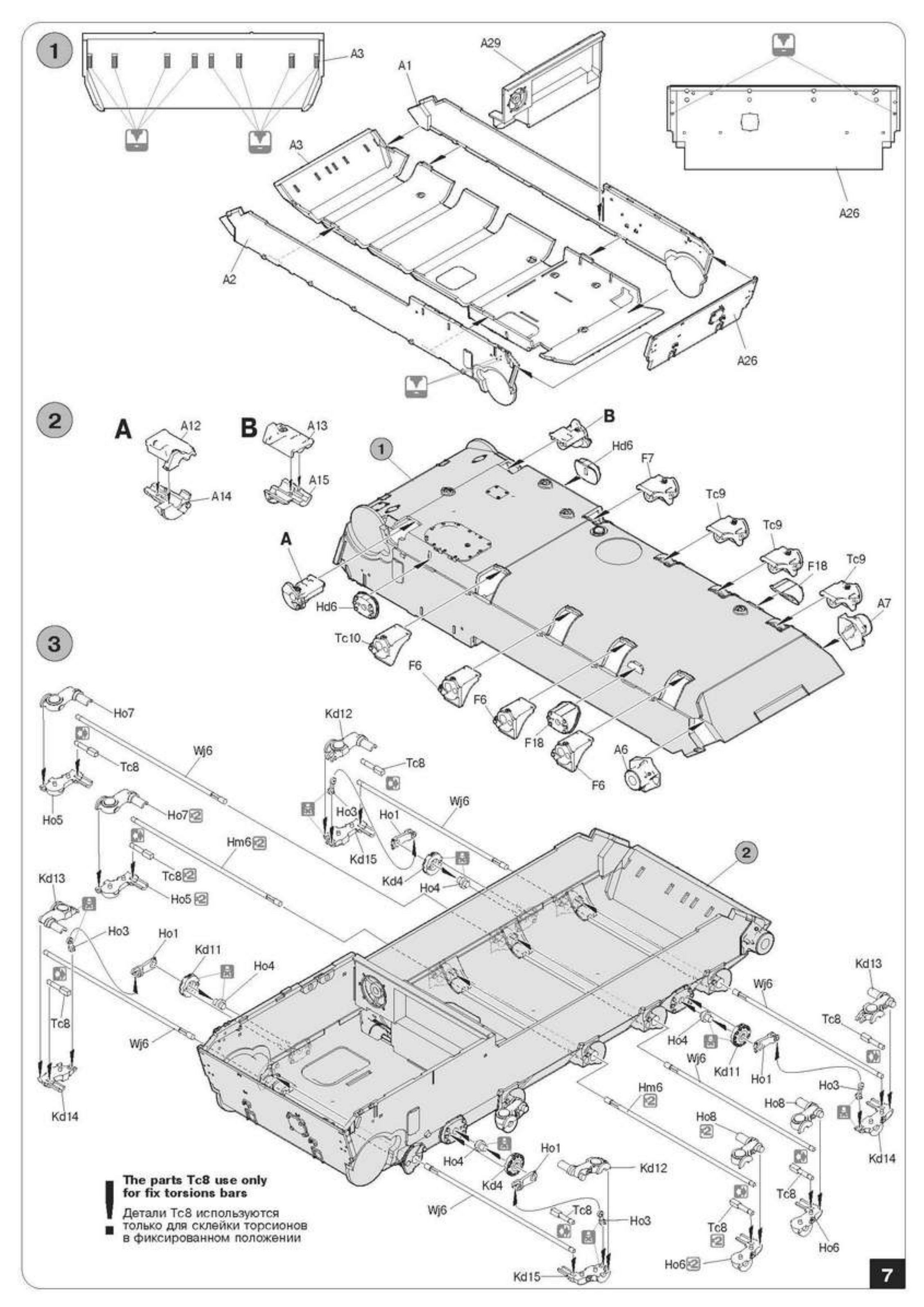

The parts Tc8 use only for fix torsions bars

Детали Tc8 используются только для склейки торсионов в фиксированном положении

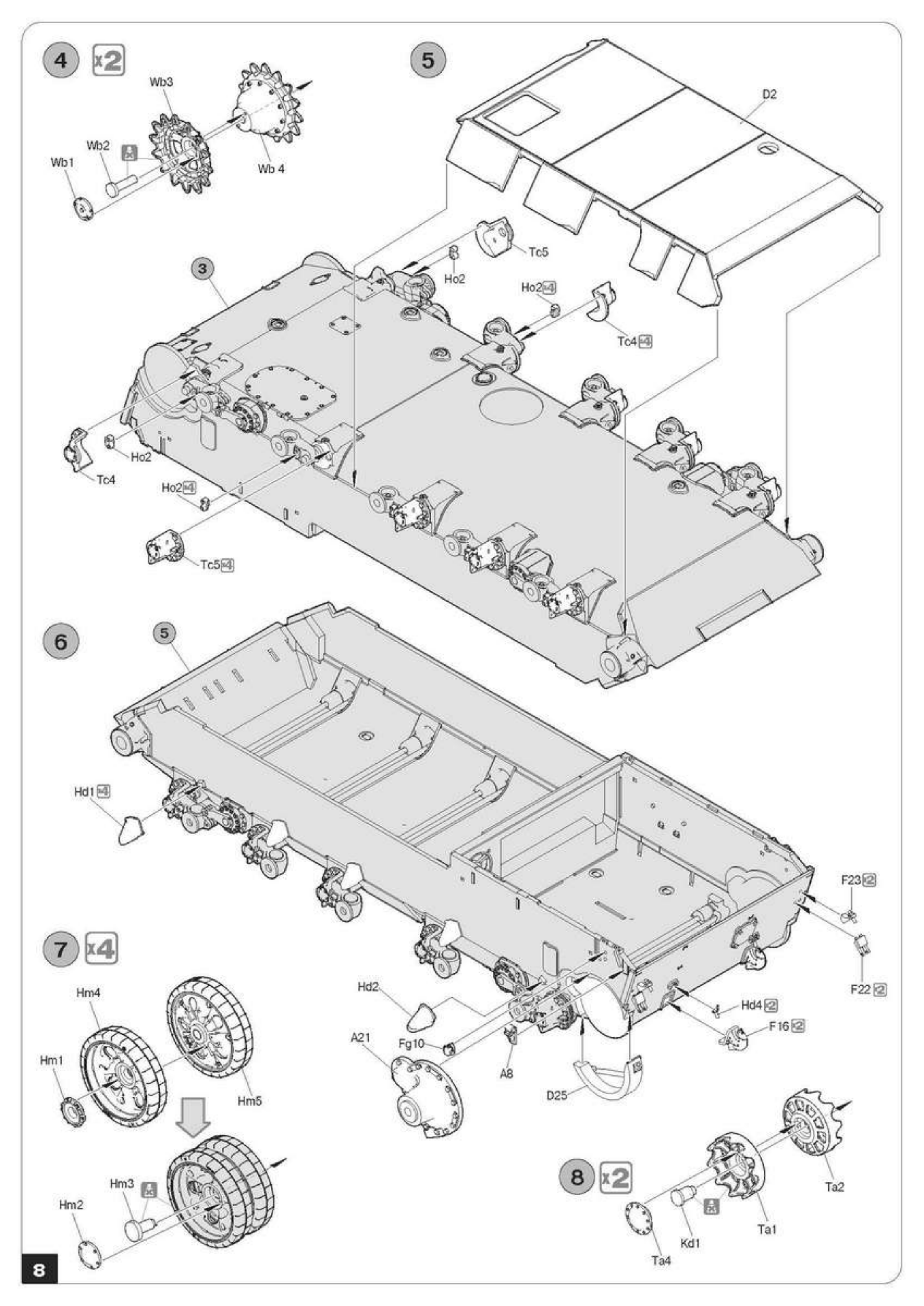
4
x2
Wb3
Wb2
Wb1
Wb 4
5
D2
Tc5
Ho2
Ho2
Tc4
3
Ho2
Tc4
Ho2
Tc5
6
5
Hd1
F23
F22
7
x4
Hm4
Hm1
Hm5
Hm3
Hm2
Hd2
A21
Fg10
A8
D25
Hd4
F16
8
x2
Ta2
Ta1
Kd1
Ta4

9 x6

Wj4

Wj1

Wj2

Wj5

Wj3

6

10

F15 x4

Jc24

Hd1

A22

A9

D24

C

D22

11

A

A20

D21

F25

B

D20

F25

A19

12

Jc21

Fe9

Jc23

for a night operation mode
используется для ночного варианта

for a day operation mode
используется для дневного варианта

Jc22

13

F12

Jc25

PE23

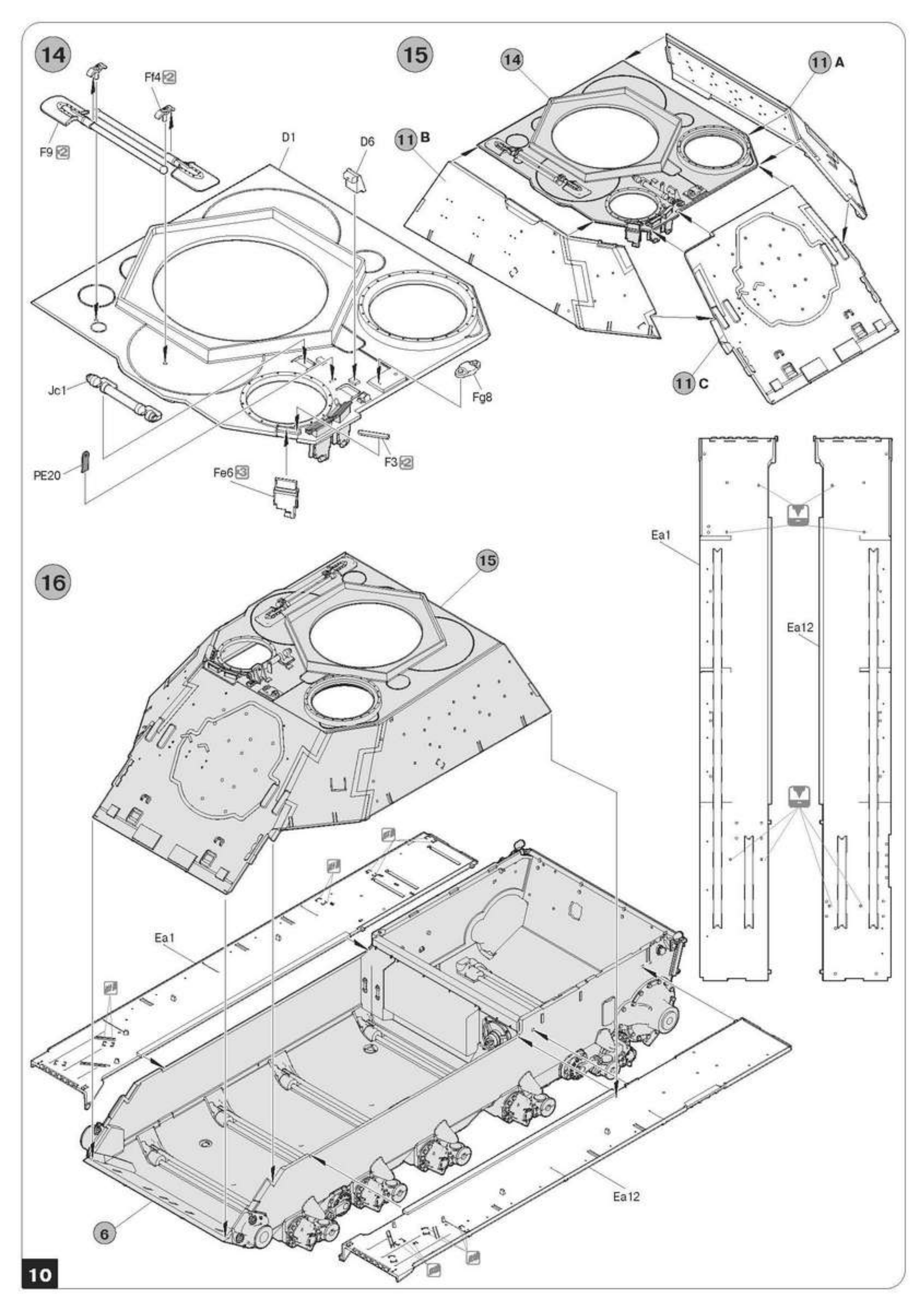
14
F14 2
F9 2
D1
D6
Jc1
PE20
Fe6 3
Fg8
F3 2
15
14
11 A
11 B
11 C
16
15
Ea1
Ea12
Ea1
Ea12
6

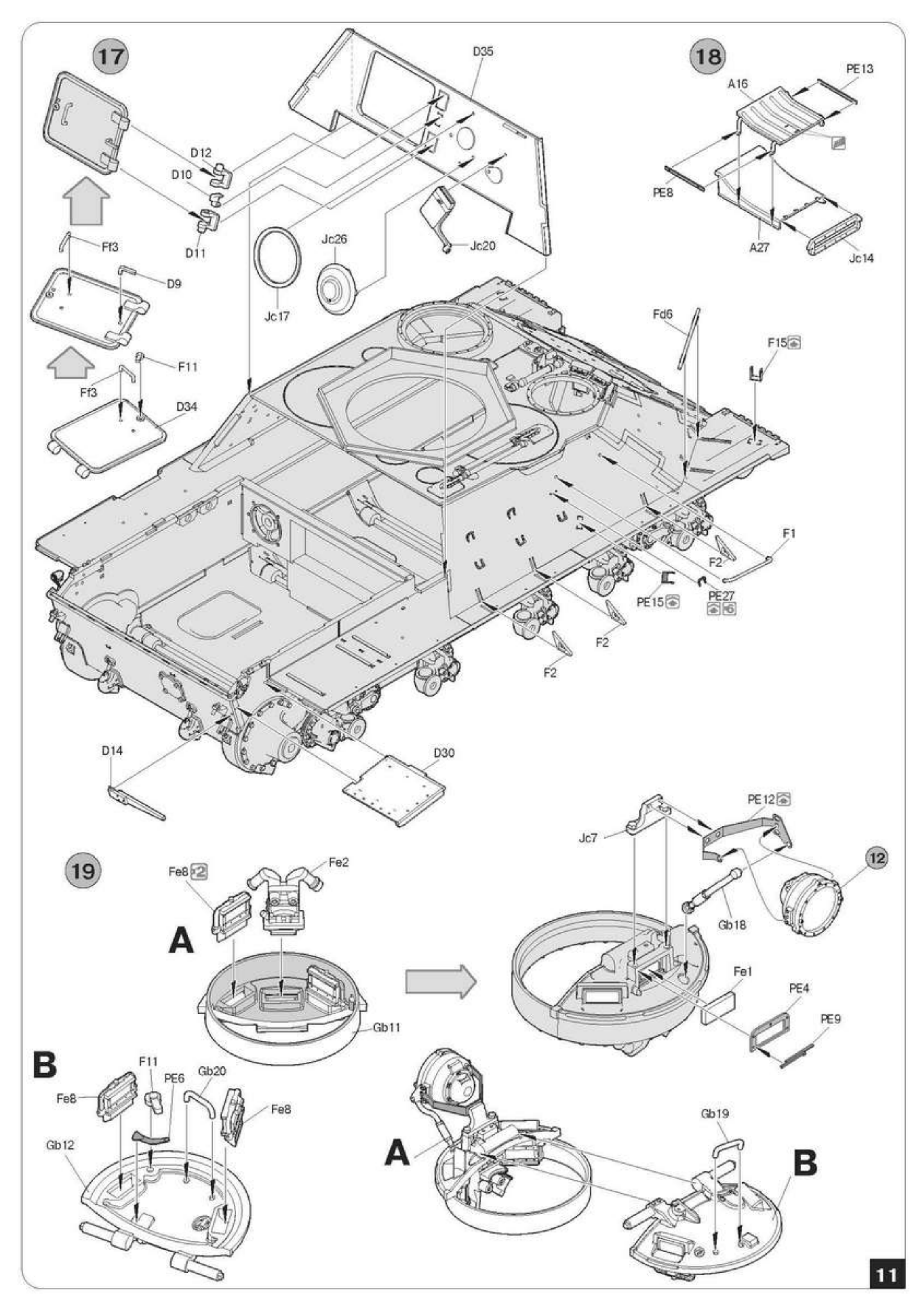
17
D35
D12
D10
D11
Ff3
D9
Jc26
Jc20
Jc17
F11
Ff3
D34
18
PE13
A16
PE8
A27
Jc14
Fd6
F15
F1
F2
PE15
PE27
F2
F2
D14
D30
19
Fe8
Fe2
A
Gb11
B
F11
PE6
Gb20
Fe8
Fe8
Gb12
PE12
Jc7
12
Gb18
Fe1
PE4
PE9
A
Gb19
B

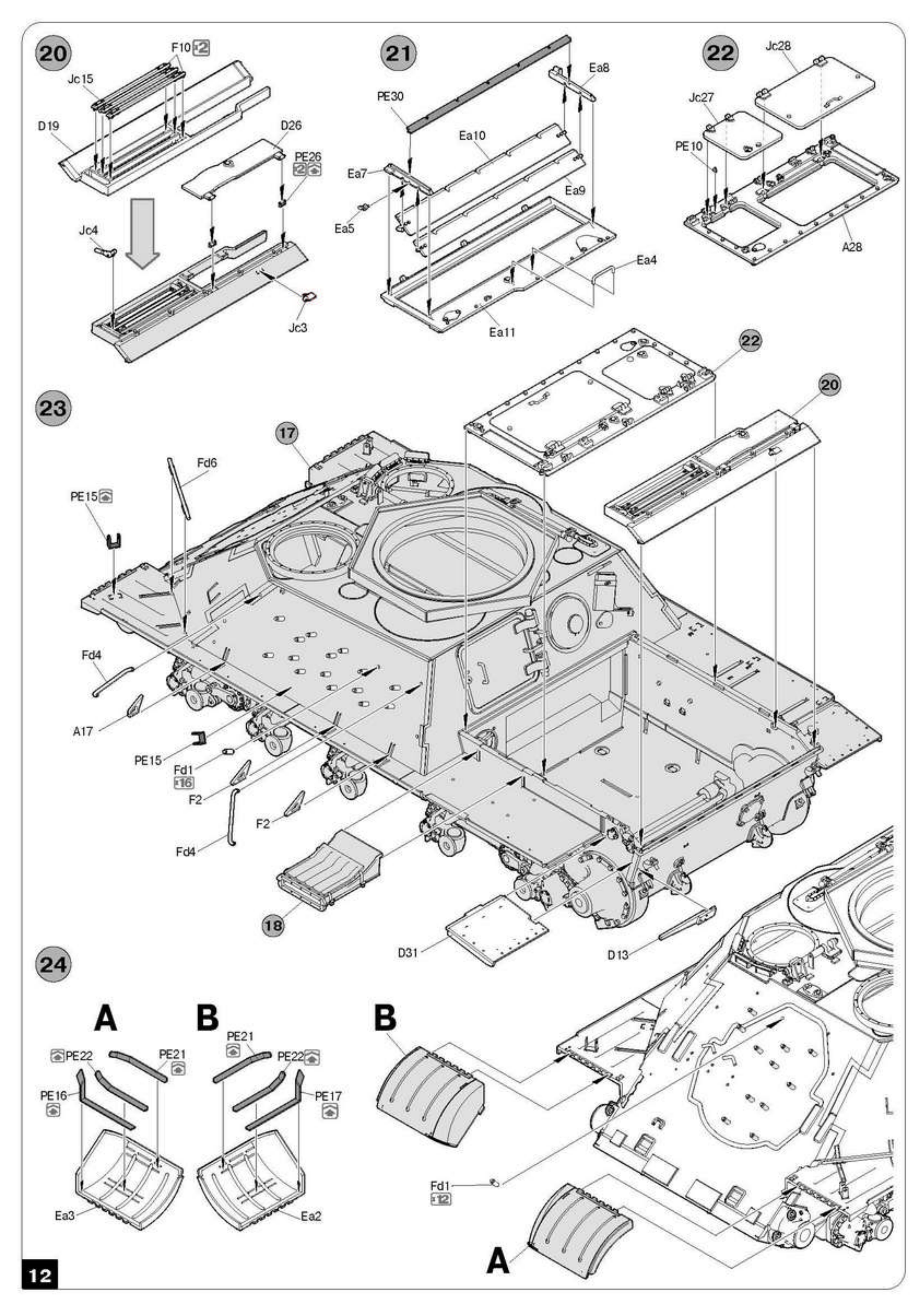
20
F10 ×2
Jc15
D19
D26
PE26
Jc4
Jc3
21
Ea8
PE30
Ea10
Ea7
Ea9
Ea5
Ea4
Ea11
22
Jc28
Jc27
PE10
A28
23
17
Fd6
PE15
Fd4
A17
PE15
Fd1
×16
F2
F2
Fd4
18
D31
D13
20
24
A
B
PE22
PE21
PE16
Ea3
B
PE21
PE22
PE17
Ea2
Fd1
×12
A

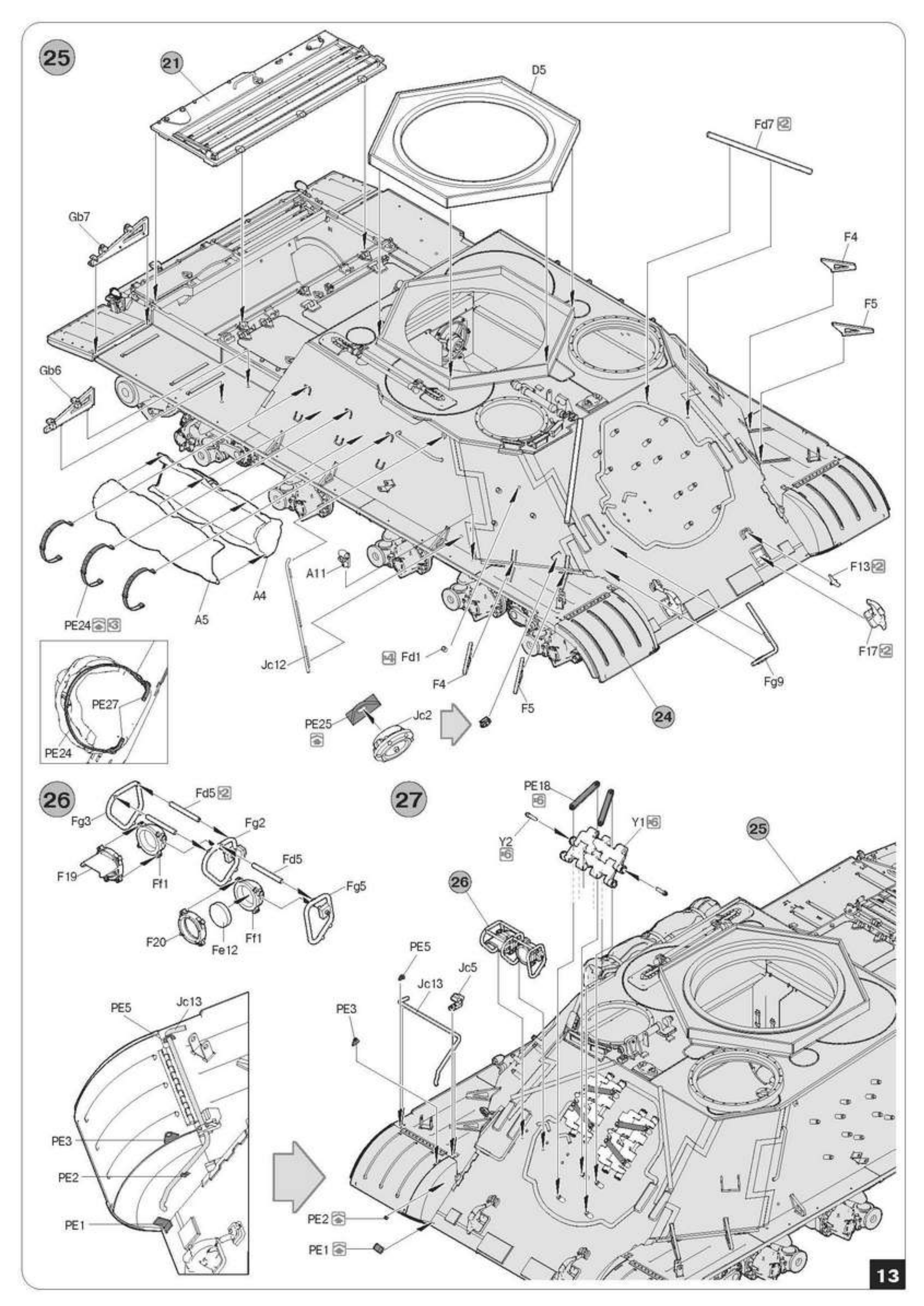
25
21
D5
Fd7 2
Gb7
F4
F5
Gb6
A11
F13 2
A4
A5
PE24 3
F17 2
Jc12
4 Fd1
F4
Fg9
F5
PE27
PE25
Jc2
24
PE24
26
Fd5 2
Fg3
Fg2
F19
Ff1
Fd5
Fg5
F20
Fe12
Ff1
27
PE18 6
Y1 6
Y2 6
25
26
PE5
Jc5
Jc13
PE3
PE5
Jc13
PE3
PE2
PE1
PE2
PE1

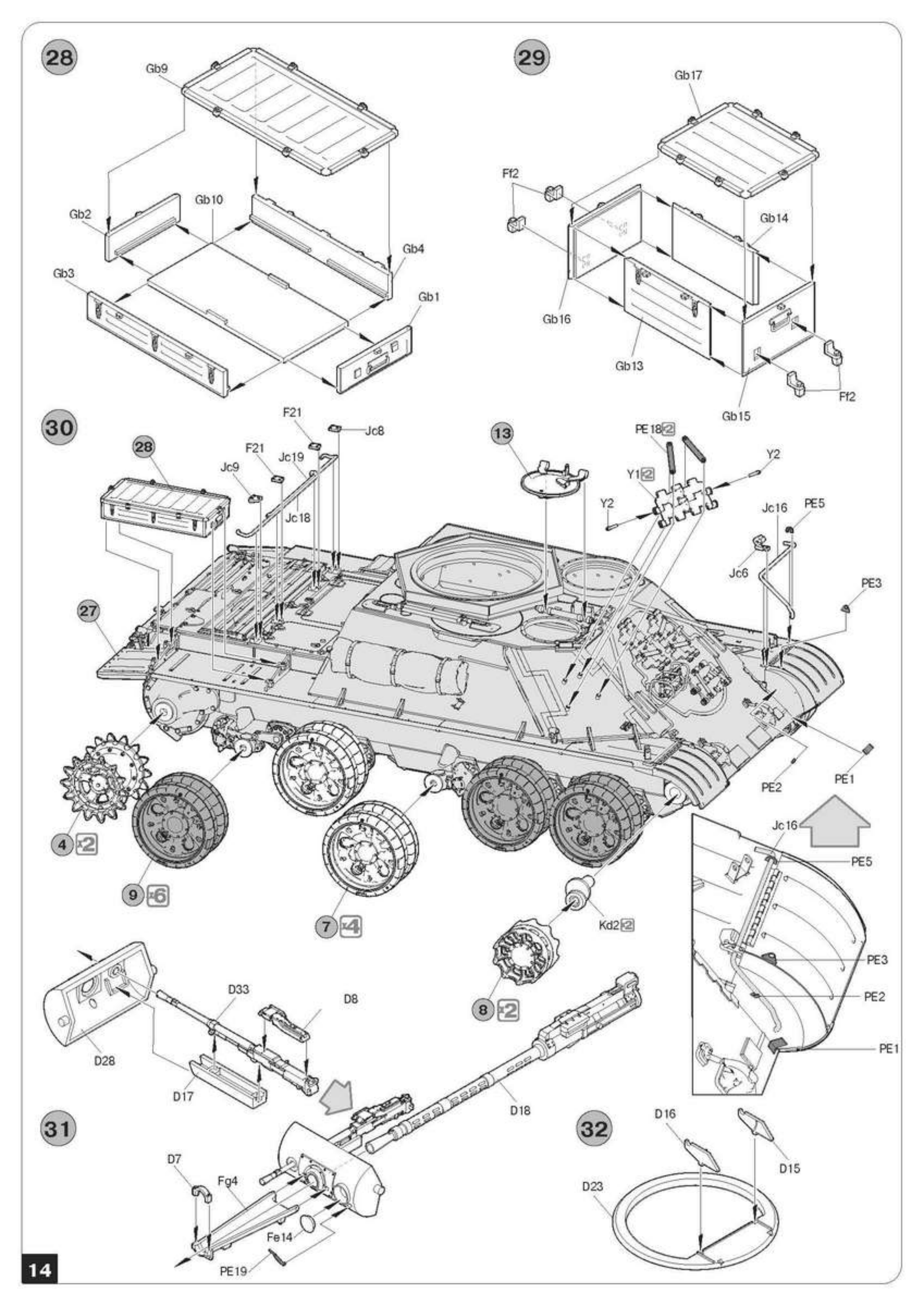
28
Gb9
Gb10
Gb2
Gb4
Gb3
Gb1
29
Gb17
Ff2
Gb14
Gb16
Gb13
Ff2
Gb15
30
28
F21
Jc8
F21
Jc19
Jc9
Jc18
13
PE18 x2
Y2
Y1 x2
Y2
Jc16
PE5
Jc6
PE3
27
PE2
PE1
4 x2
9 x6
7 x4
Kd2 x2
8 x2
Jc16
PE5
PE3
PE2
PE1
D33
D8
D28
D17
D18
31
D7
Fg4
Fe14
PE19
32
D16
D15
D23
14

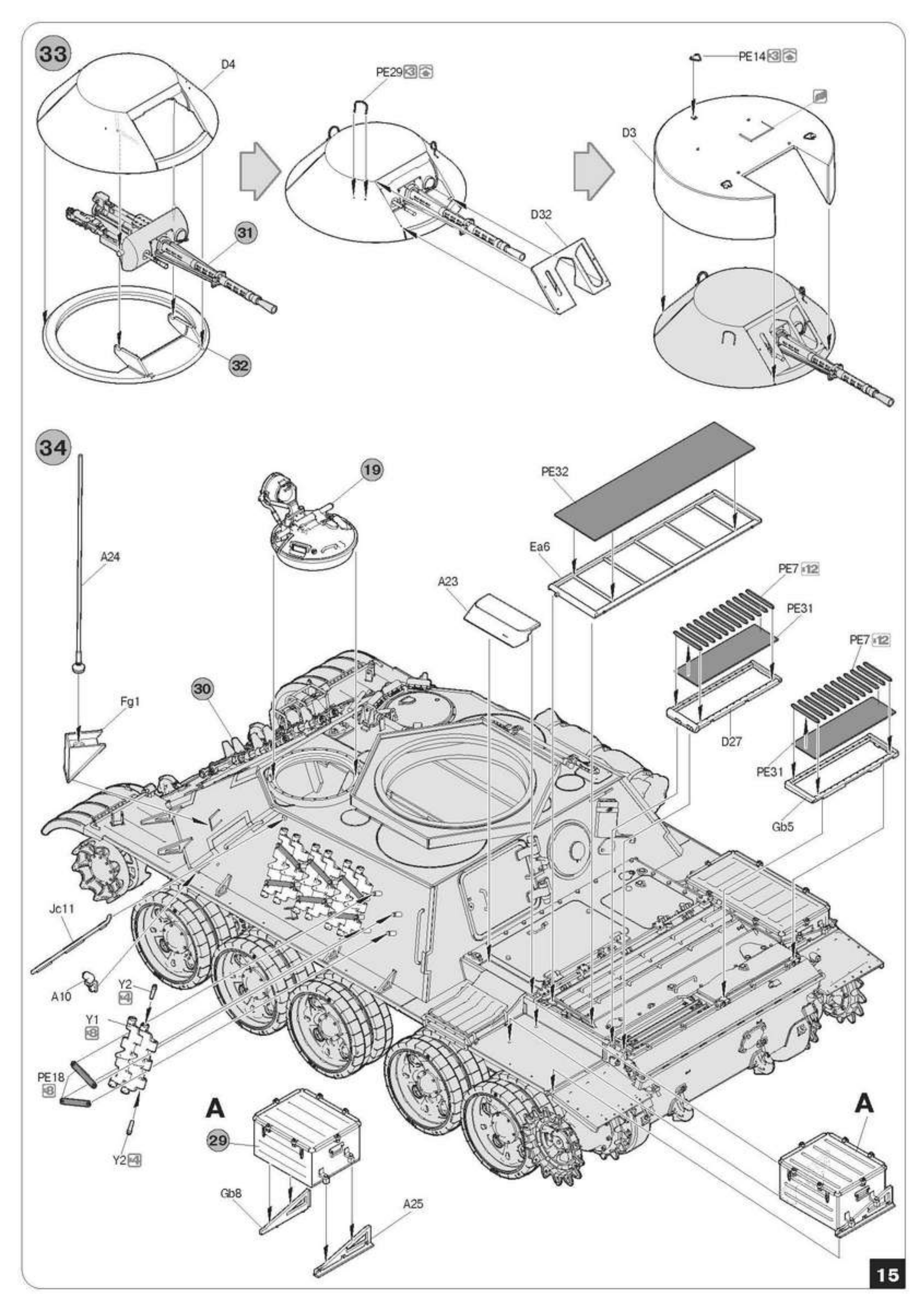
33
D4
31
32
PE29
D32
PE14
D3
34
19
A24
Fg1
30
A23
Ea6
PE32
PE7 x12
PE31
D27
PE7 x12
PE31
Gb5
Jc11
A10
Y2
Y1
PE18
Y2
A
29
Gb8
A25
A
15

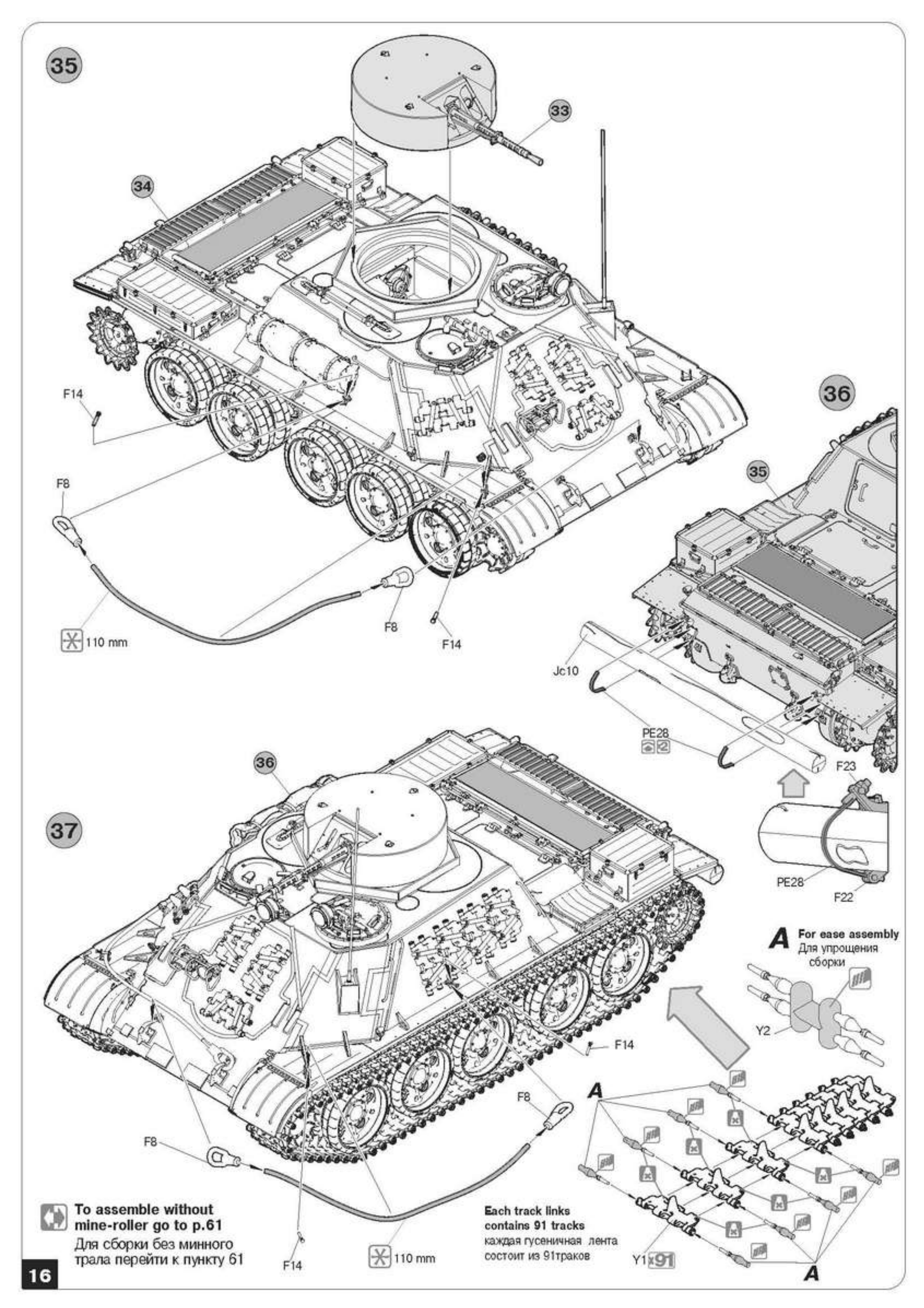
35
33
34
F14
F8
F8
F14
110 mm
36
35
Jc10
PE28
F23
PE28
F22
36
37
F14
F8
F8
F14
110 mm
A
For ease assembly
Для упрощения сборки
Y2
A
A
Y1
x91
To assemble without mine-roller go to p.61
Для сборки без минного трала перейти к пункту 61
Each track links contains 91 tracks
каждая гусеничная лента состоит из 91траков

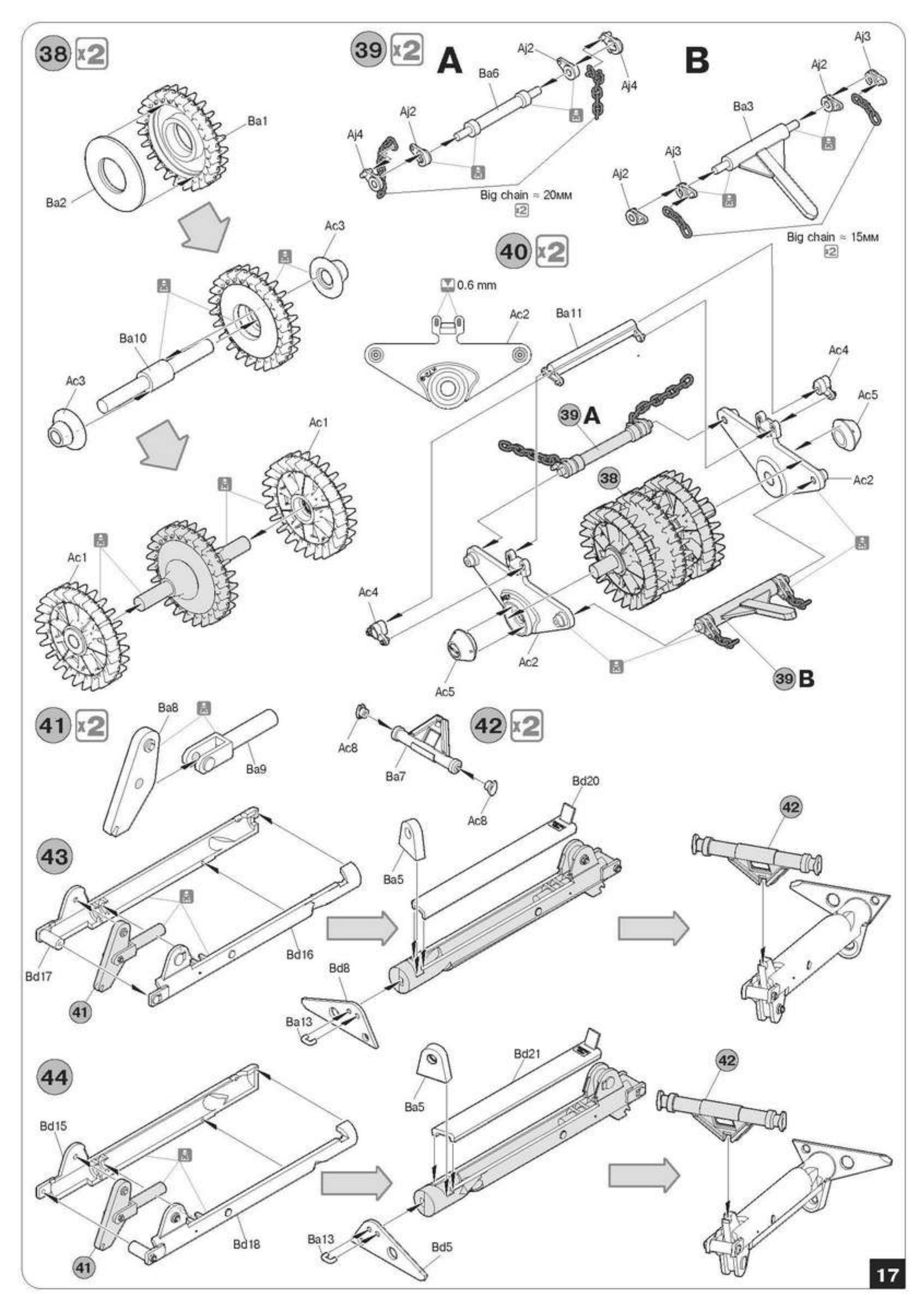
38 x2
Ba1
Ba2
39 x2
A
Aj2
Ba6
Aj4
Aj2
Aj4
Big chain ≈ 20мм
x2
B
Aj3
Aj2
Ba3
Aj3
Aj2
Big chain ≈ 15мм
x2
Ac3
Ba10
Ac3
Ac1
Ac1
40 x2
0.6 mm
Ac2
Ba11
Ac4
Ac5
39 A
38
Ac2
Ac4
Ac2
Ac5
39 B
41 x2
Ba8
Ba9
42 x2
Ac8
Ba7
Ac8
Bd20
42
43
Ba5
Bd16
Bd17
41
Bd8
Ba13
44
Bd21
Ba5
Bd15
Bd18
41
Ba13
Bd5
42

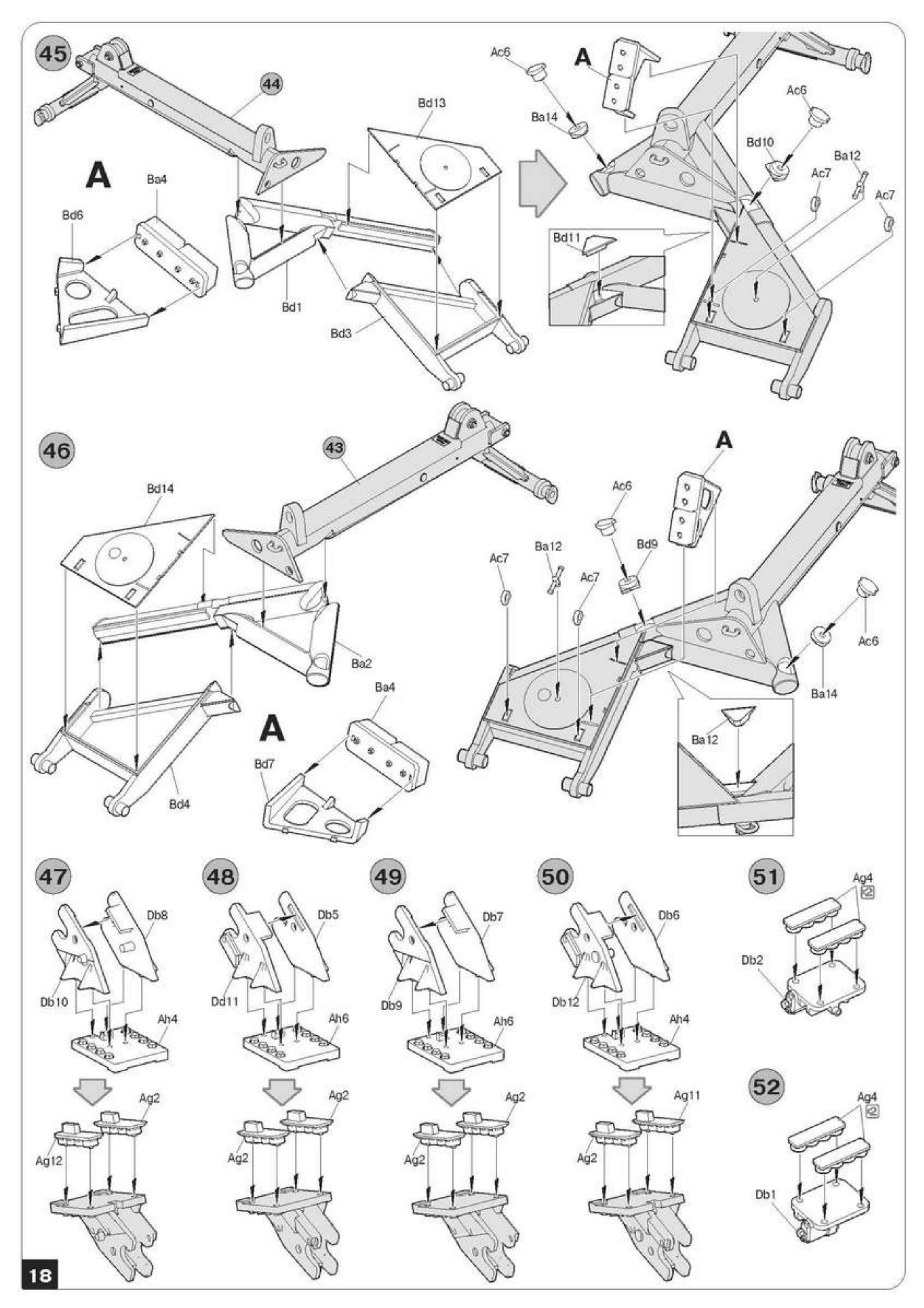
45
44
A
Ba4
Bd6
Bd13
Bd1
Bd3
Ac6
Ba14
Bd10
Ac7
Ba12
Bd11
46
43
Bd14
Ba2
Bd4
Bd7
Bd9
47
Db8
Db10
Ah4
Ag2
Ag12
48
Db5
Dd11
Ah6
49
Db7
Db9
50
Db6
Db12
Ag11
51
Ag4
Db2
52
Db1

53

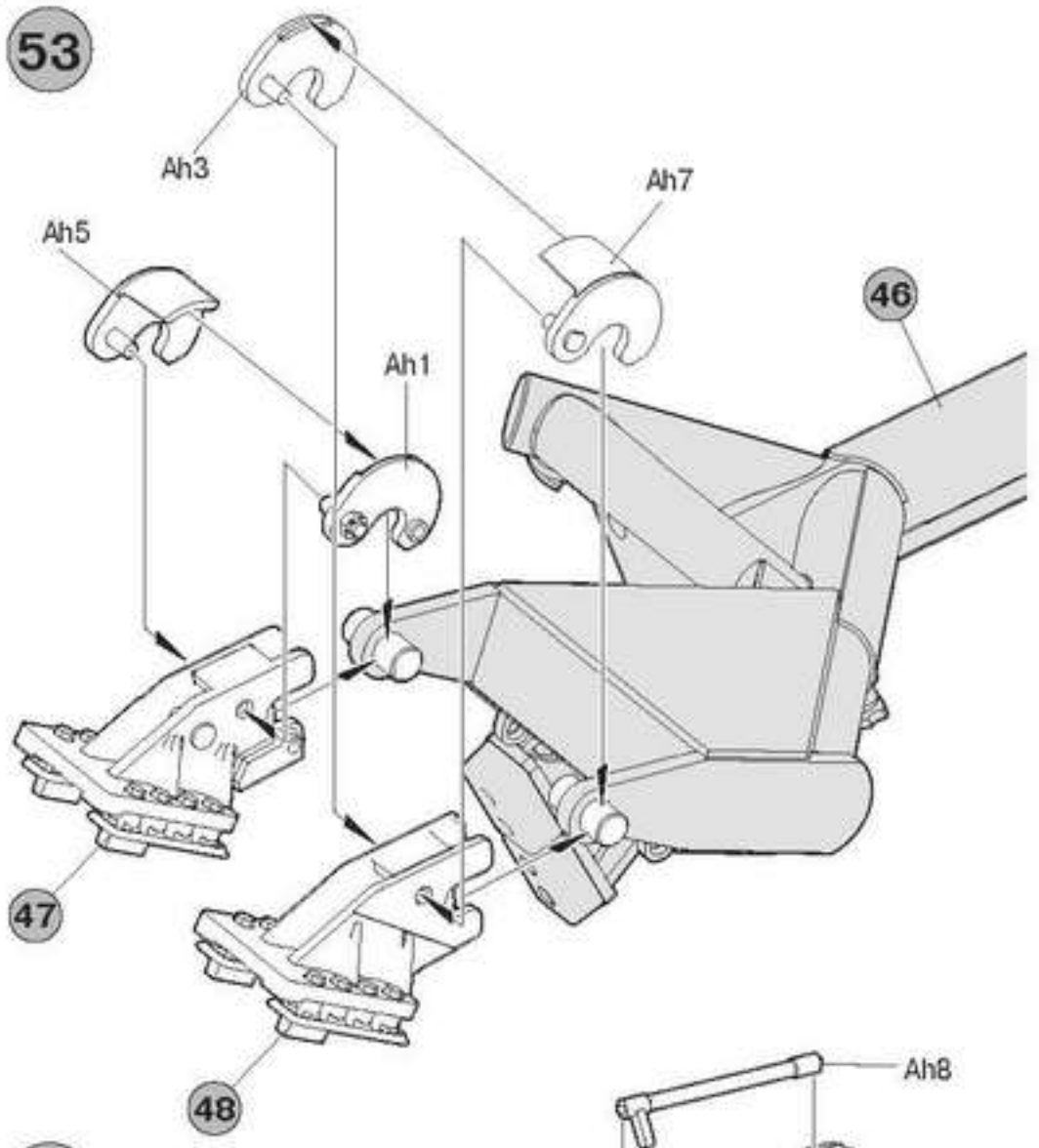
Ah3
Ah7
Ah5
Ah1
46
47
48

54

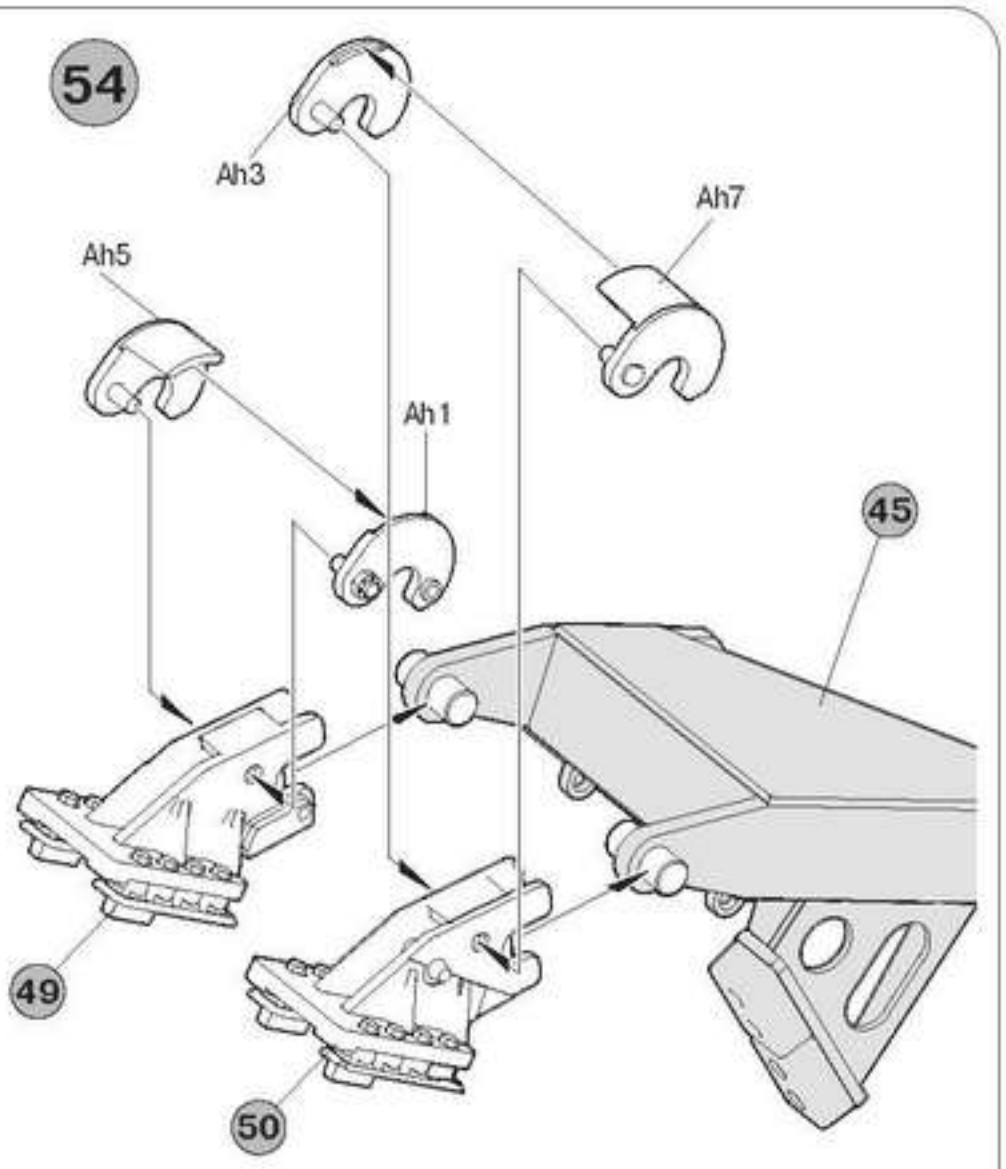
Ah3
Ah7
Ah5
Ah1
45
49
50

55

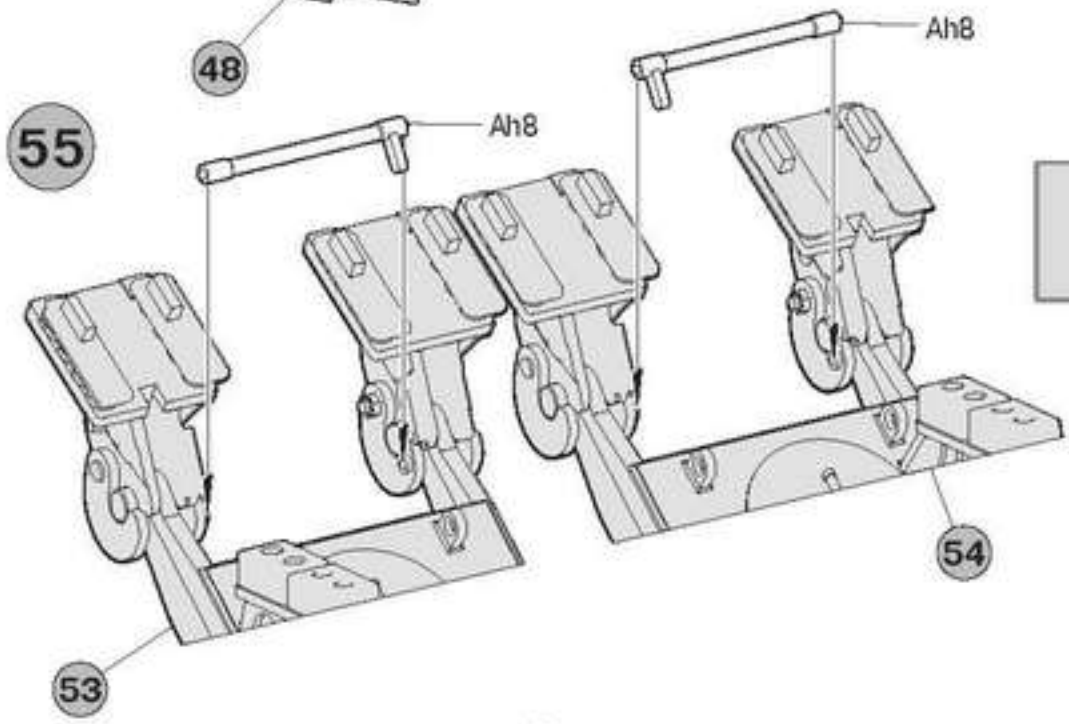
Ah8
Ah8
54
53

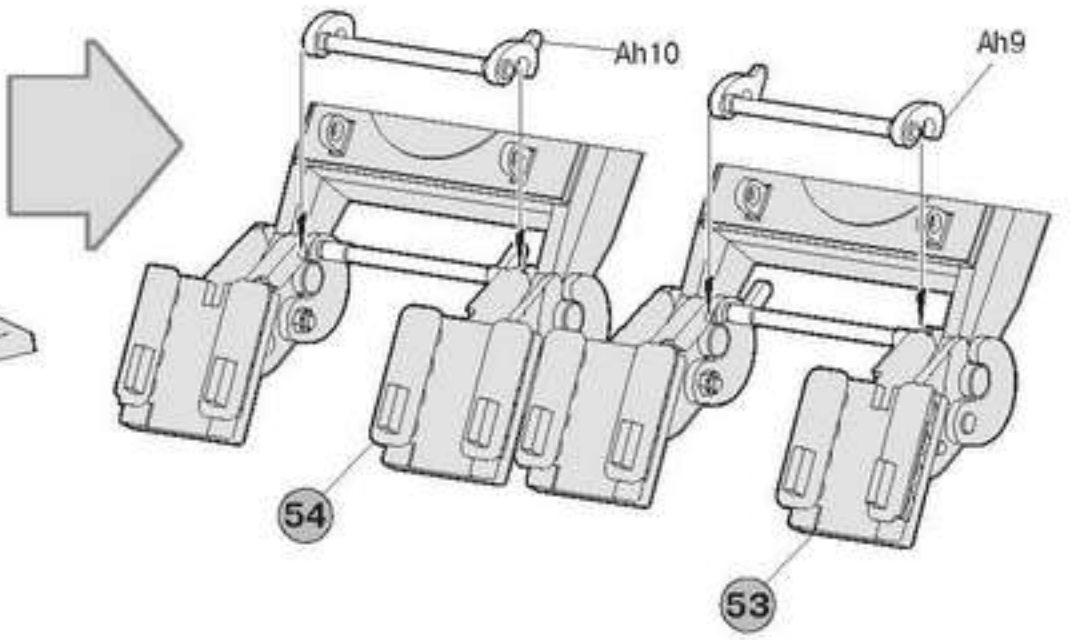
Ah10
Ah9
54
53

56

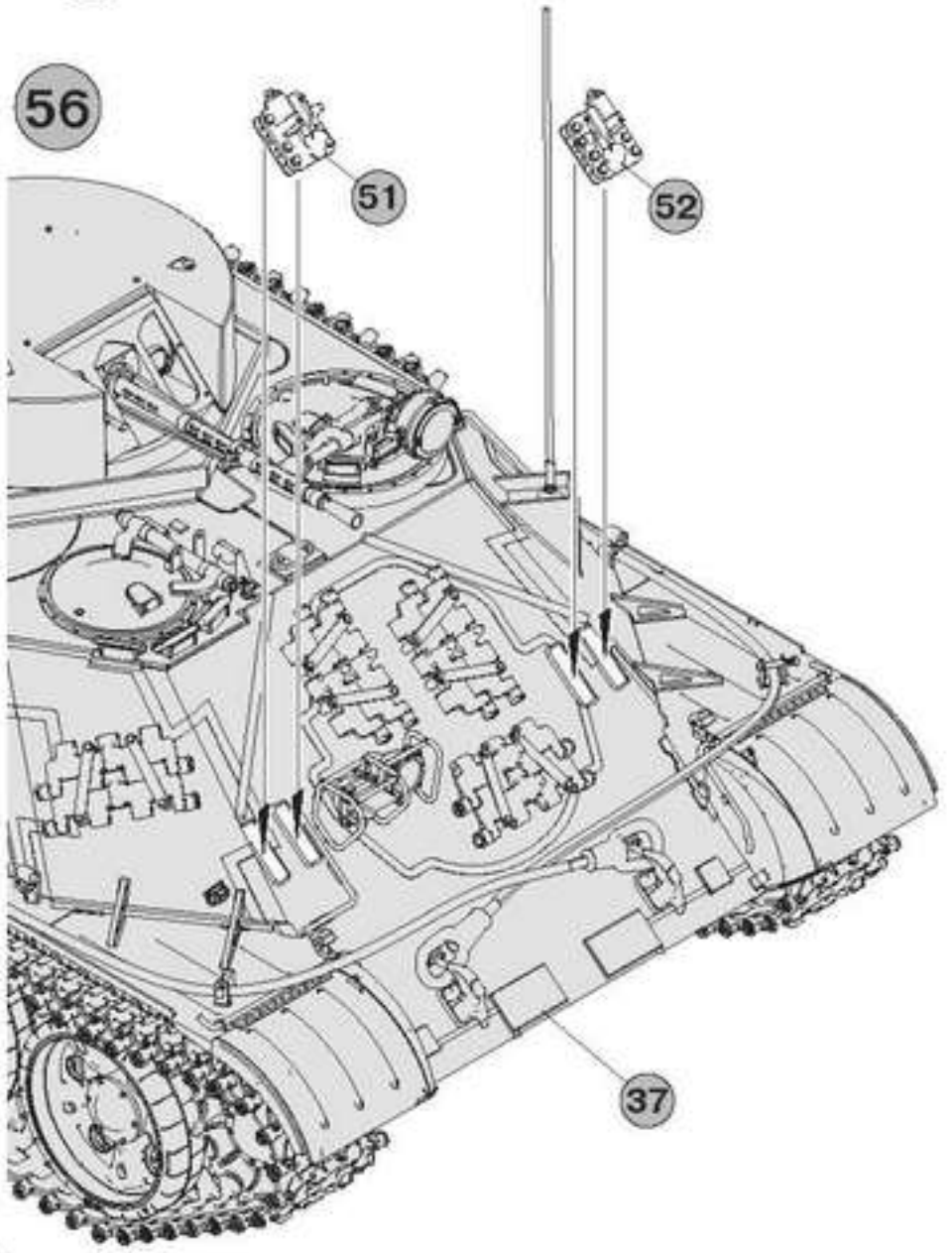
51
52
37

57

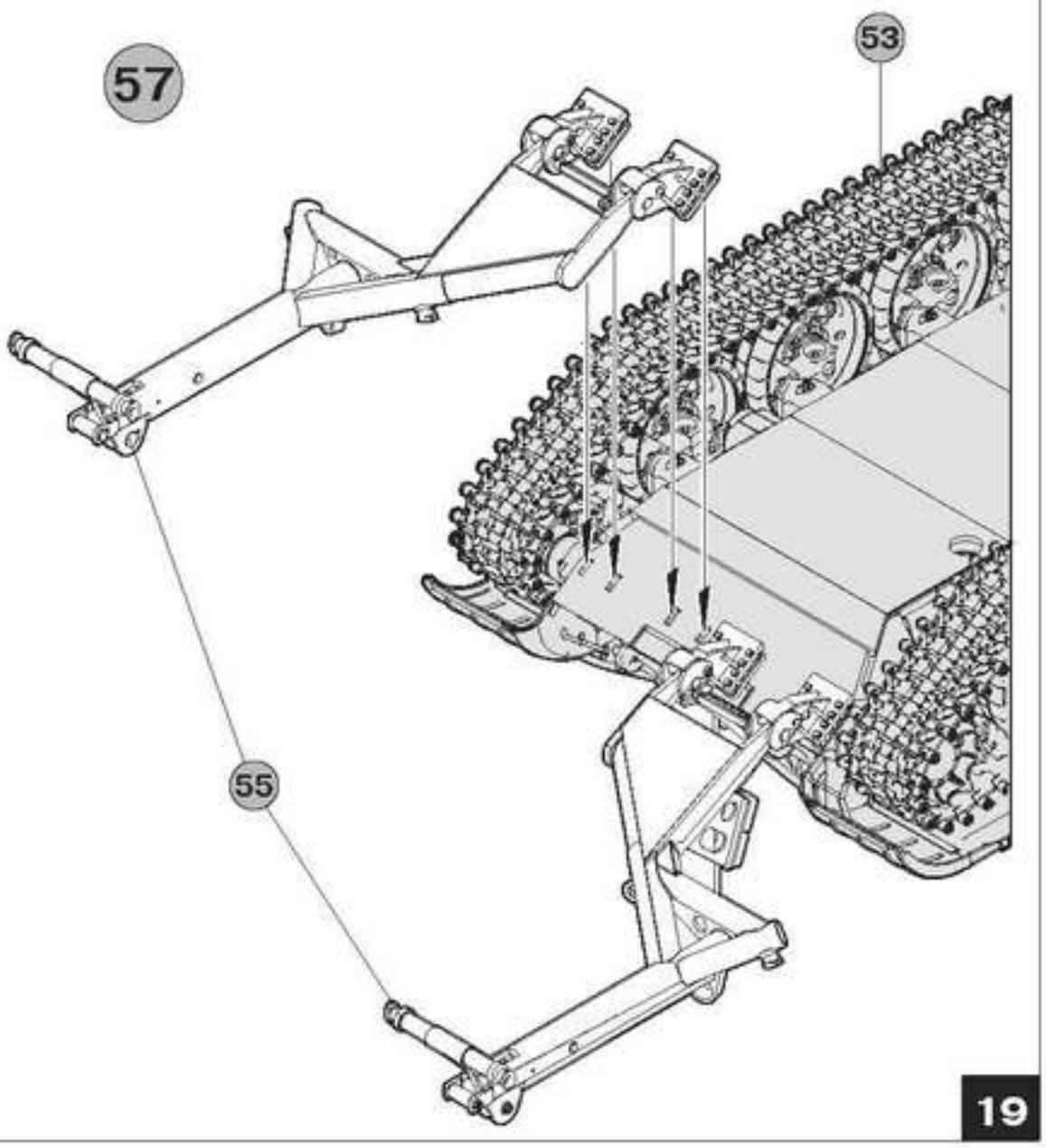
53
55

58

Ah2 2

Ag3 2

Cut the necessary lenght

Отрезать необходимую длинну

Ag6 2

Ag5 2

59

58

Aj1

Aj1 2

Aj1

Aj1

Aj1 2

Aj1

40

40

60

Db4

Db3

59

A

Bd19

A

Small chain

61

Assembling without mine-roller

Сборка без установки минного трала

Fg7

Fd3 ×6

Fg6

37

62

Fd2 ×4

61

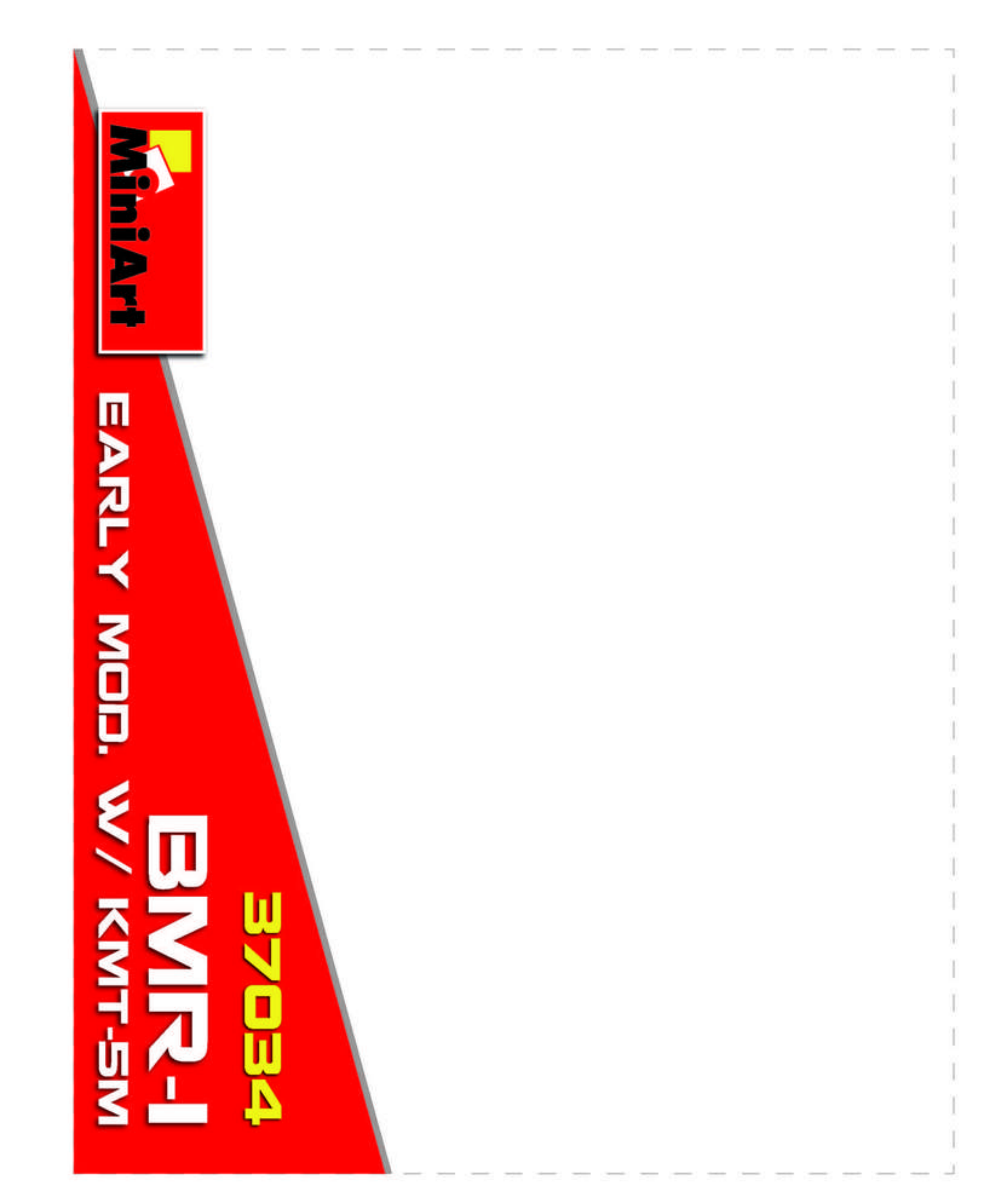

Colors Chart

Таблица цветов

№	Color/Цвет	Vallejo	Mr. Color	Life Color	Tamiya	Testors	AK Real Color	Humbrol	Revell	Mission Models	Название цвета	Color name
01		70.924	136	UA-237	XF 62	1711	RC 076	150	361	MMP-030	Русский зеленый ХВ 518	Russian Green XB 518
02		70.951	062	LC-001	XF 02	1768	RC 004	34	105	MMP-001	Белый	White
03		70.886	127	UA-240	XF 49	1734	RC 028	226	360	MMP-079	Светло-зеленый хаки	Light Green Khaki
04		70.913	43	UA-714	XF 79	1735	RC 040	84	382	MMP-076	Дерево	Wood
05		70.863	78	LC-076	Xf 84	1405	RC 015	27004	191	MMM-001	Вороненный металл	Gun Metal
06		70.862	137	UA-733	Xf 85	1783	RC 022	32	378	MMP-040	Резина	Tire Black
07		70.864	28	LC-074	Xf 56	1402	AK-476	27003	190	MMM-002	Сталь	Steel
08		70.843	43	UA-412	Xf 72	1701	RC 035	186	184	MMP-002	Коричневый	Brown
09		70.938	50	LC-058	X 4	1510	RC 504	48	152	MMP-048	Синий прозрачный	Citar Blue

MiniArt

BMR-1 EARLY TYPE WITH KMT-5M

SCALE 1:35

PAINTING GUIDE
ОКРАСКА

Soviet Army, Afghanistan, early 80's.
Советская Армия.
Афганистан, начало 80-х годов.

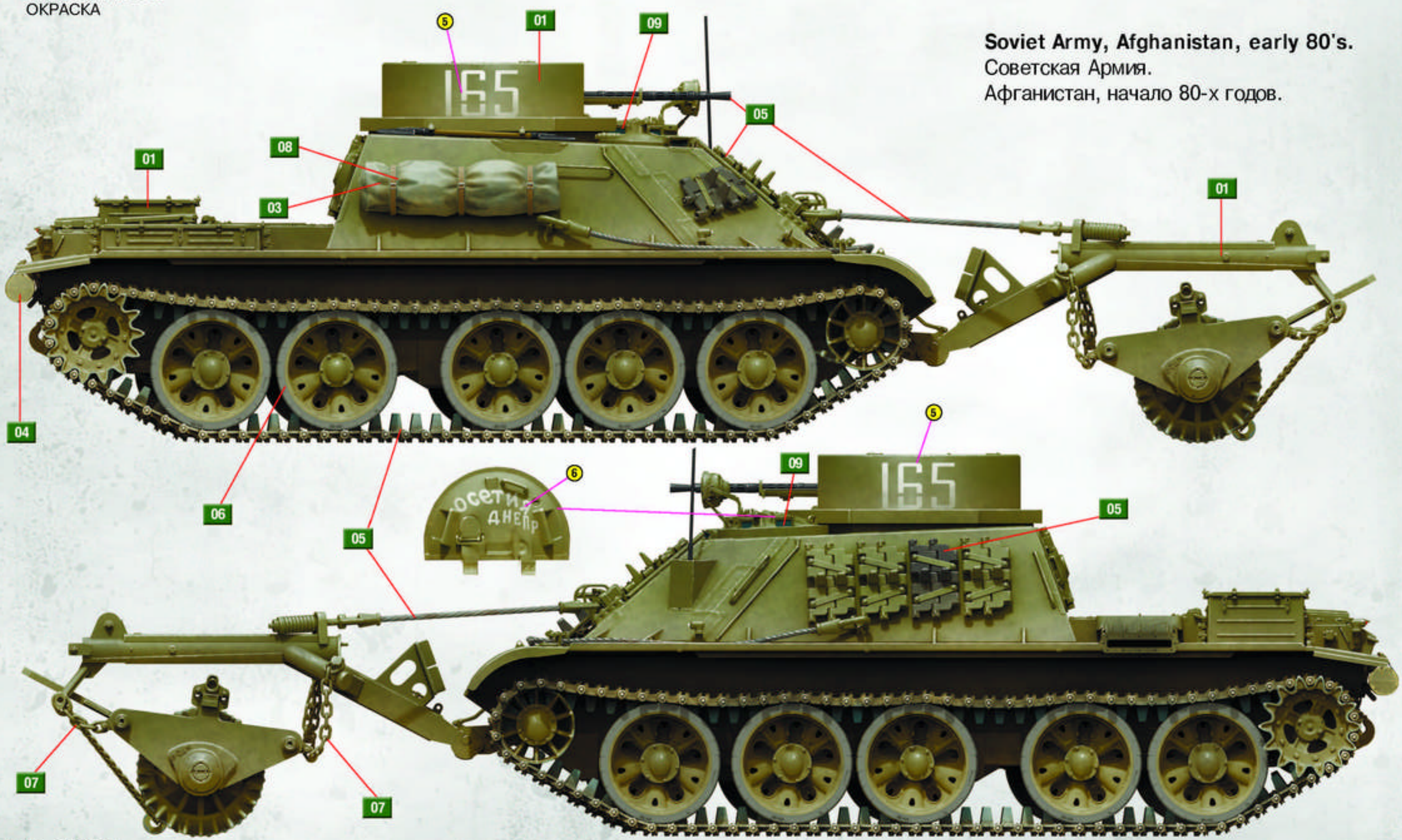

MiniArt 37034

Booth

MiniArt

BMR-1 EARLY TYPE WITH KMT-5M

SCALE 1:35

PAINTING GUIDE
ОКРАСКА

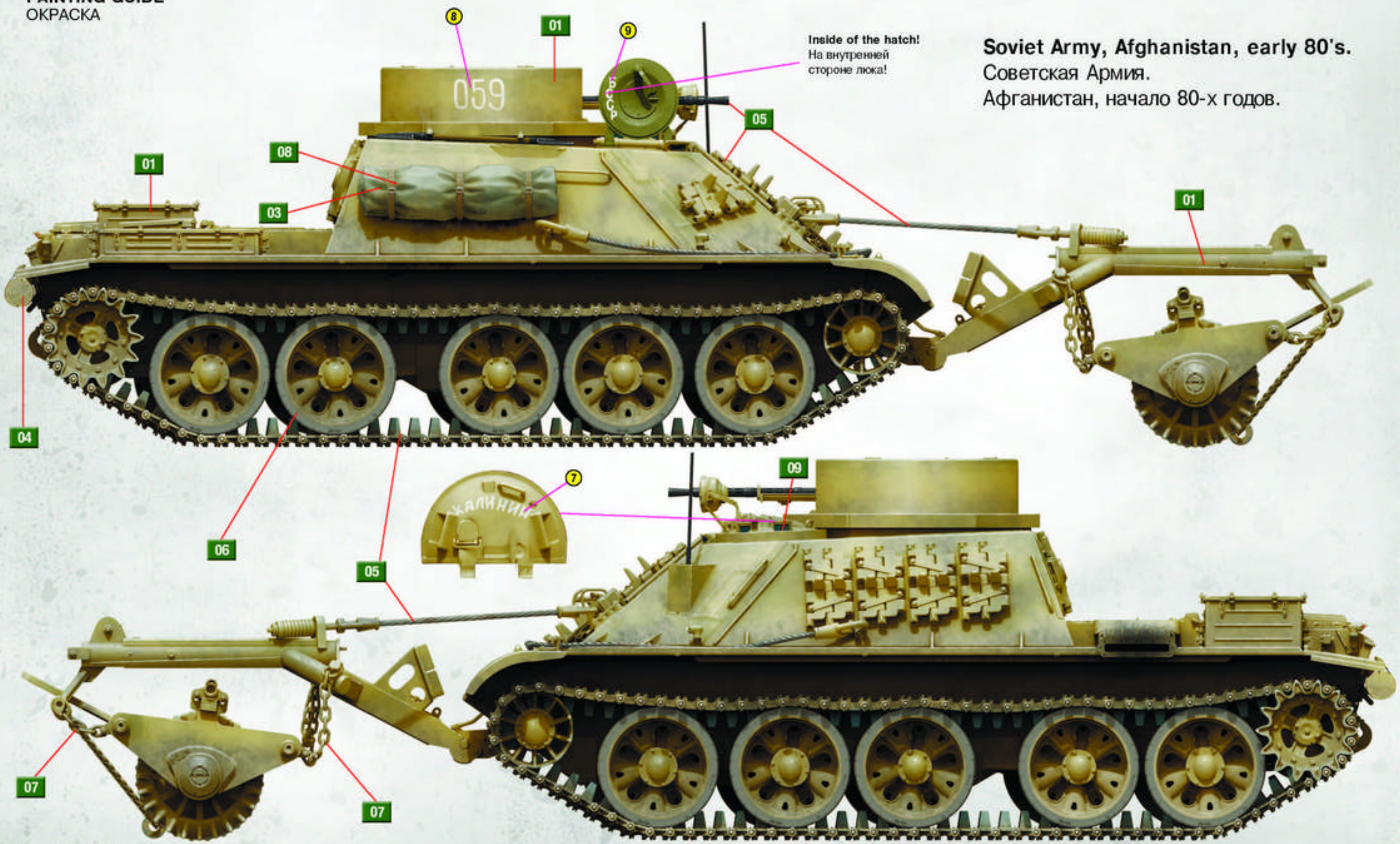

Soviet Army, Afghanistan, early 80's.
Советская Армия.
Афганистан, начало 80-х годов.

MiniArt 37034

Booth